SFS

Vite auto formante nonut®

Connessione semplice, veloce e sicura di elementi metallici strutturali

E’ ora di passare al sistema nonut®

Assembla strutture soggette a carichi statici in modo facile, veloce e sicuro con il fissaggio nonut®.

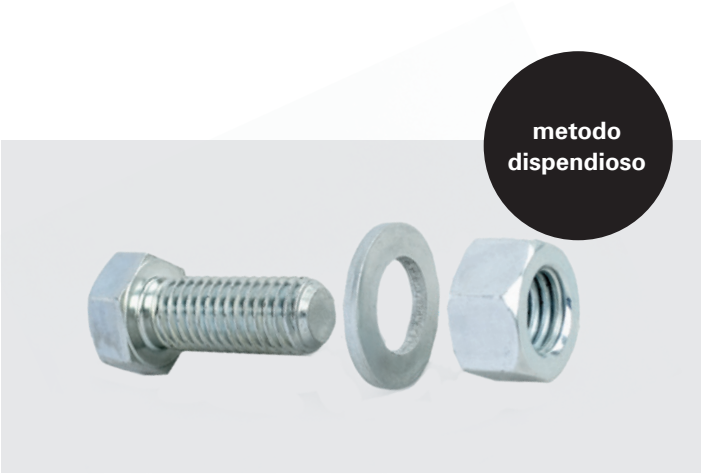

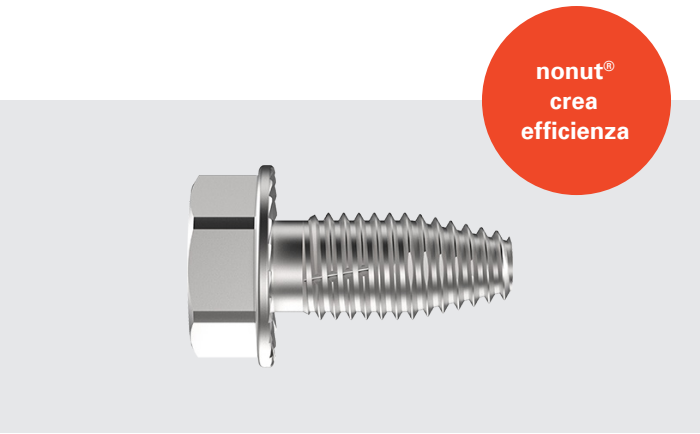

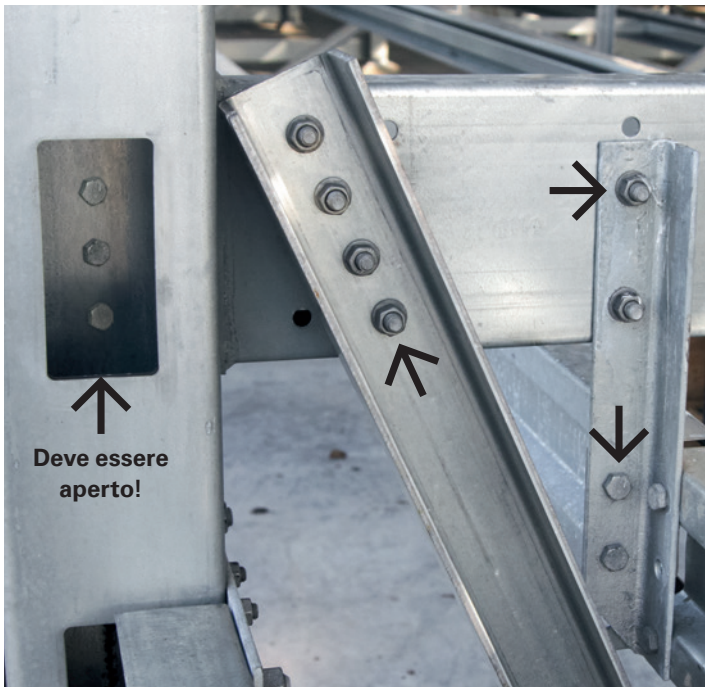

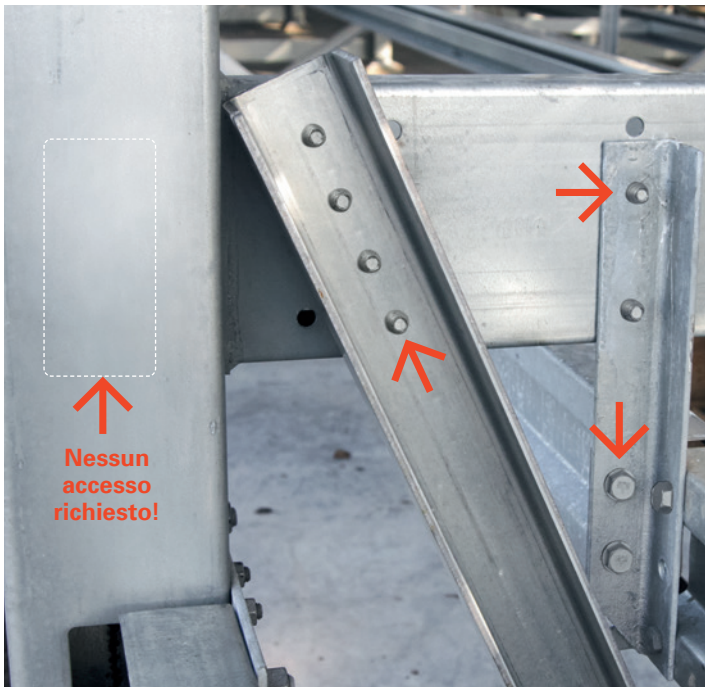

Metodo tradizionale dispendioso
Assemblare elementi metallici preforati è piuttosto complicato e dispendioso in termini di tempo se si utilizza il sistema tradizionale composto da più elementi (viti, dadi e rondelle).
L’utilizzo del sistema tradizionale richiede che la connessione sia sempre accessibile da entrambi i lati.

Nuova e semplice connessione a vite
Il fissaggio autoformante nonut® è inserito nel foro ed avvitato per mezzo di un avvitatore ad impulsi.

Caratteristiche vincenti

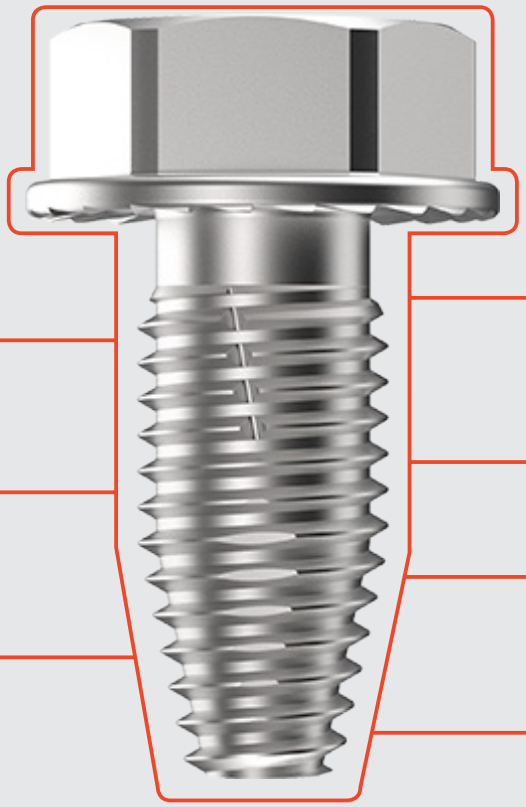

Fissaggio cieco
Posa in opera da un unico lato

Rimovibile

Facile
Solo un tipo di fissaggio, facile posa in opera, gestione semplificata del magazzino

Veloce
Veloce e facile da installare con una mano, autoformante

Brevettato

Sicuro
No spanamento, anti-svita-mento

Autocentrante
Grazie alla punta trilobata

Non svitabile
- Zigrinatura sottotesta
- Connessione senza gioco

Facile da usare
- Un fissaggio ed un utensile = installabile con una mano

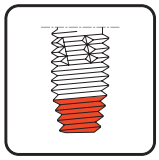

Autoformante
- Non crea trucioli
- Dado non necessario

Approvazione
- Prodotto certificato con appovazione EU ETA-11/0191

Principali aree di applicazione

Magazzini autoportanti

Supporti in acciaio per impianti fotovoltaici

Soppalchi industriali

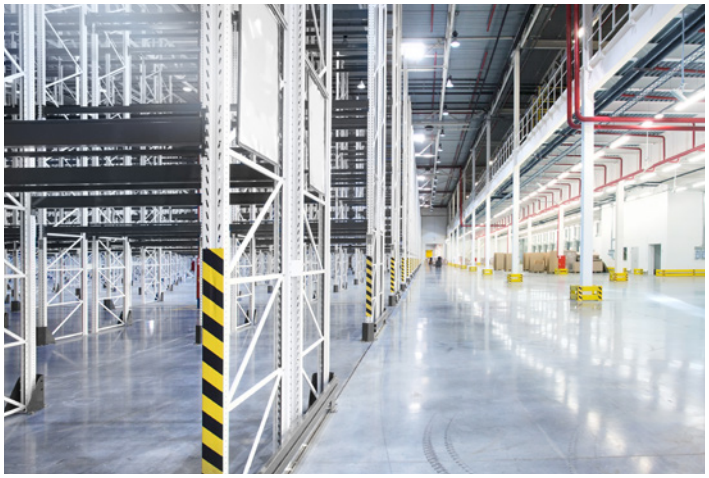

Scaffalature

Strutture in acciaio

Carpenteria leggera in acciaio

Range dei prodotti

Distanza da bordi ed angoli

Si applicano le seguenti distanze minime da bordi ed angoli:

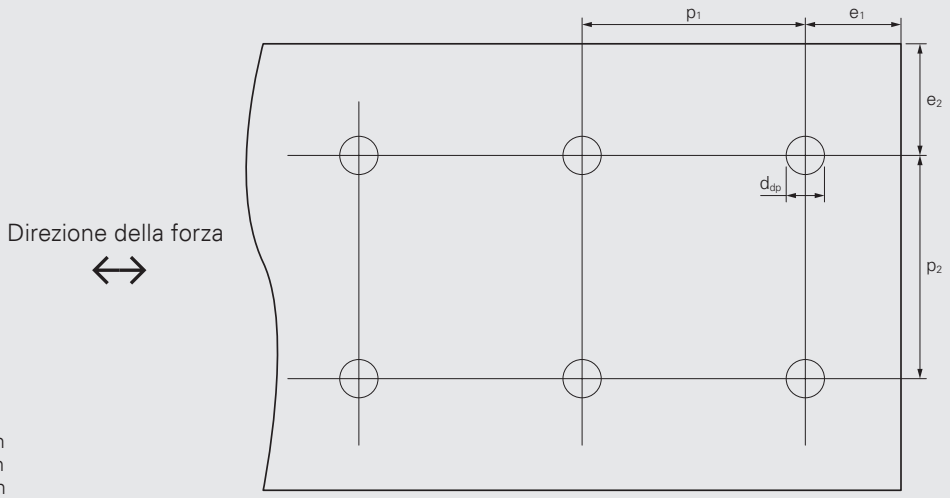

p1 ≥ 50,0 mm
e1 ≥ 25,0 mm
p2 ≥ 50,0 mm
e2 ≥ 25,0 mm

d_{pd} vedi tabella seguente

Combinazione tra i componenti e diametro di preforo secondo ETA-11/0191

	Spessore degli elementi connessi		Pre-foro Ø	
nonut®-TDBL/TDBLF Ø (Vite secondo ETA-11/0191)	Componente I: t_I	Componente II: t_{II}	Componente I	Componente II
8.6	0.88–3.0	0.88–3.0	7.5	7.5
		>=3.0	8.0	8.0
	2×0.88–2×2.0			
	0.88–2.0	0.88–3.0	6.5×10	7.5
		>=3.0		8.0
	2×0.88–2×2.0			
	0.88–2.0	>=0.88		6.5×10
	2×0.88–2×2.0	>=3.0		
10.6	2×0.88–2×2.0	>=3.0	10.0	10.0
			8.5×28.5	
	0.88–4.0	1.0–3.0		9.0
		>=3.0		10.0
	1.0–4.0	1.0–3.0	9.0	9.0
		3.0–15.0	10.0	10.0
	5.0–17.0		12.0	
13.4	1.0–4.0	1.5–6.0	12.5	12.5
		5.0–19.0	13.0	13.0
	5.0–17.0	3.0–5.0	15.0	12.5
		5.0–15.0		13.0

Range dei prodotti

nonut® TDBL

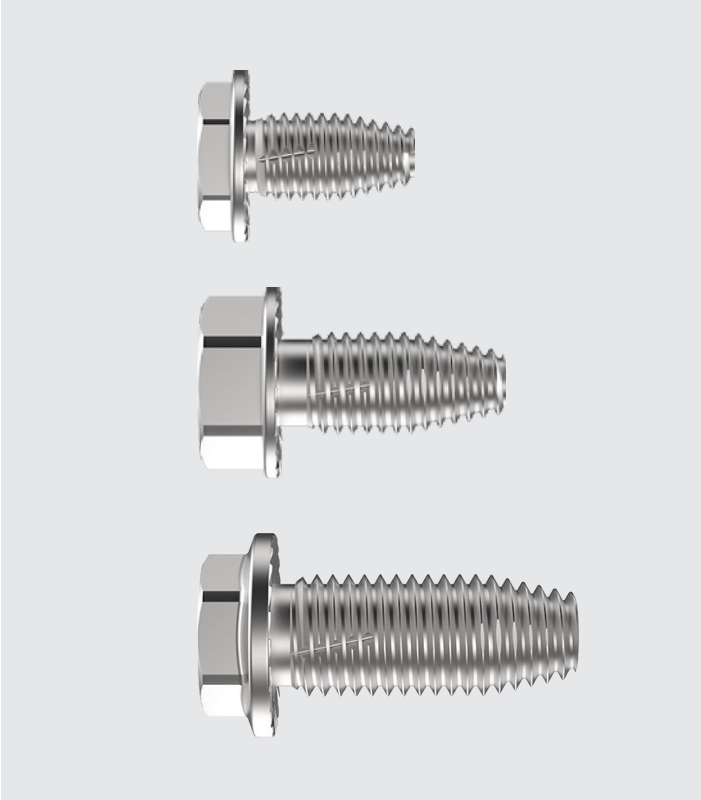

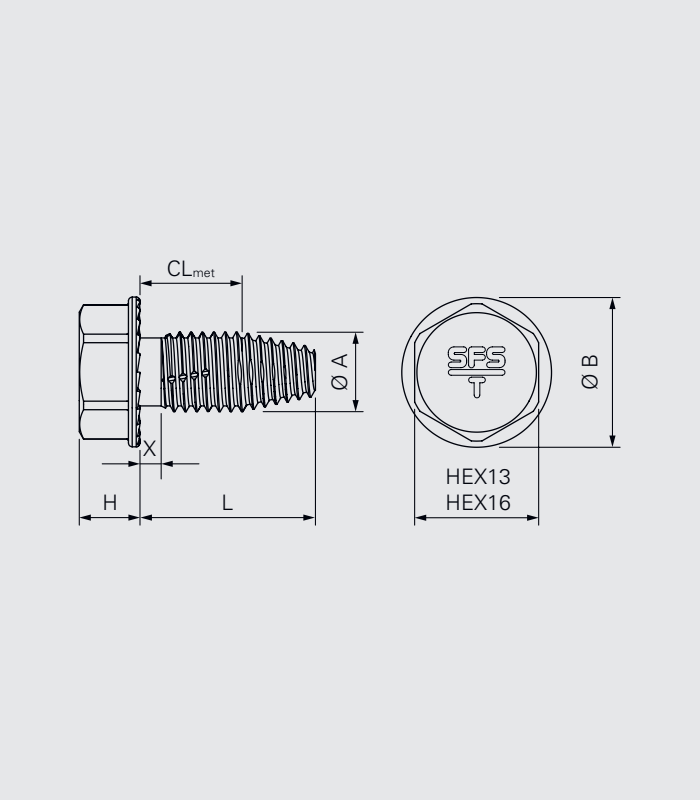

Fissaggio auto-formante
per elementi in acciaio, classi dell'acciaio fino a S355, S450GD, HX460LAD

Descrizione	Q.tà	L	CL_{met}	Impronta testa	Ø A	Ø B	×	H	Codice
nonut®-TDBL-T-8,6×16	200	16	0–9	HEX13	8.60	16.0	2.0	7	1542214
nonut®-TDBLF-T-F-8,6×16*							<1.0	4.7	1541860
nonut®-TDBL-T-8,6×50	100	50	0–43				3.0	7	1607124
nonut®-TDBL-T-10,6×23	100	23	0–13	HEX16	10.60	20.0	3.0	8	1542223
nonut®-TDBLF-T-10,6×23							<1.50		1542229
nonut®-TDBL-T-10,6×30		30	0–20				3.0		1542217
nonut®-TDBL-T-10,6×50		50	0–40						1561761
nonut®-TDBLF-T-13,4×23	100	23	0–13	HEX16	13.40	22.0	<2.0	8	1589570
nonut®-TDBLF-T-13,4×33		33	0–23						1592605

*Testa ribassata

Tutte le misure in mm

Accessori

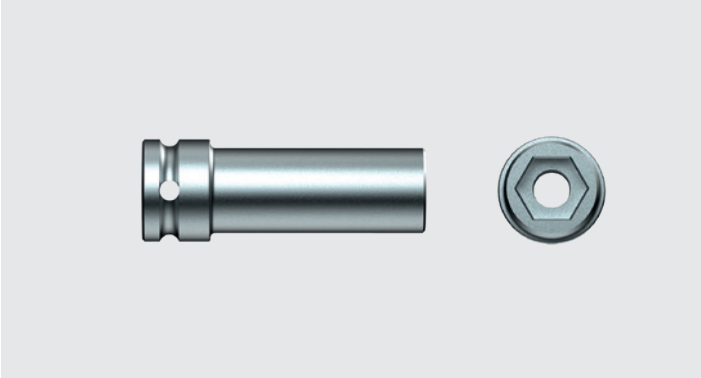

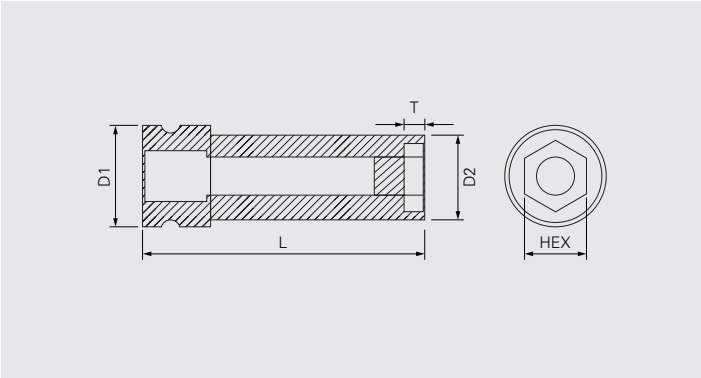

Inserto magnetico utilizzabile con avvitatore ad impulsi per trattenere il fissaggio
Garantisce il montaggio con una mano sola

Utensile

Avvitatore ad impulsi
Coppia massima in relazione all'applicazione 150–500 Nm

Descrizione	Q.tà	Azionamento	Impronta testa	L	T	D1	D2	Codice	
E313-¼"-50	1	¼"	HEX13	50	6	–	20	508029	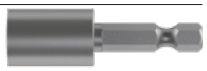
E416-½"-38		½"	HEX16	38	7	30	24	1389740	
E513-½"-78			HEX13	78	8	25	21	1649258	
E516-½"-78			HEX16			30	25	1649256	
E516-½"-78-red						22	22	1649257	
ZAW-½"-75			½" sq.	75	–	25	16	1684227	
ZAW-½"-150				150				1684205	

Tutte le misure in mm

SFS Group Italy S.r.l | Division Construction | Via Castelfranco Veneto 71 | 33170 Pordenone | it.info@sfs.com | it.sfs.com

I dati riportati non sono vincolanti e sono soggetti a variazioni. Prima dell'utilizzo dei prodotti, i dati e i calcoli devono essere verificati da uno specialista e devono essere rispettate le prescrizioni locali. Il presente documento è soggetto a revisione. Con riserva di modifiche tecniche.

© SFS, 05/2023, BR_nonut_TDBI_IT, CH-Hgg, V5.0