SFS
tightlapper®
Un'unica soluzione per l'intero involucro dell'edificio

La nuova rondella di tenuta AV-Shaped®
Per diversi spessori serrabili

La nuova rondella di tenuta AV-Shaped® è estremamente flessibile, completamente impermeabile e presenta importanti qualità. Grazie alla sua geometria unica e all'EPDM ultra morbido di alta qualità, copre un'ampia gamma di applicazioni.

Su una facciata, spesso si trovano diversi elementi di fissaggio installati l'uno accanto all'altro. Il motivo è che gli spessori serrabili sono diversi, quindi è necessario utilizzare elementi di fissaggio differenti. Grazie alla nuova rondella di tenuta AV-Shaped® , lo stesso elemento di fissaggio può essere utilizzato per diverse applicazioni. Le soluzioni tightlapper® consentono dunque di ottenere un involucro dell'edificio con un design uniforme e più attraente. Inoltre, gli elementi di fissaggio possono essere verniciati in tutti i colori RAL, NCS o personalizzati. La rondella di tenuta AV-Shaped® non solo copre diversi spessori serrabili, ma compensa anche le tolleranze di costruzione senza problemi, garantendo sempre un'impermeabilità al 100%.

Diversi spessori serrabili

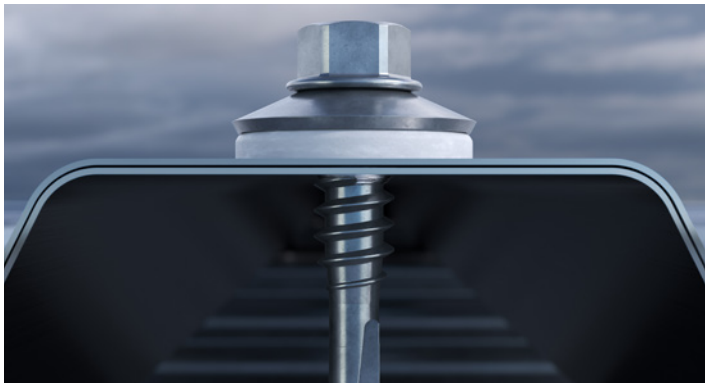

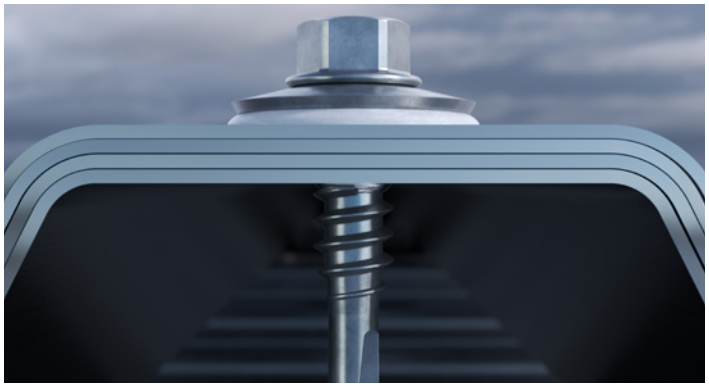

Compensazione delle tolleranze di costruzione

Impermeabilità

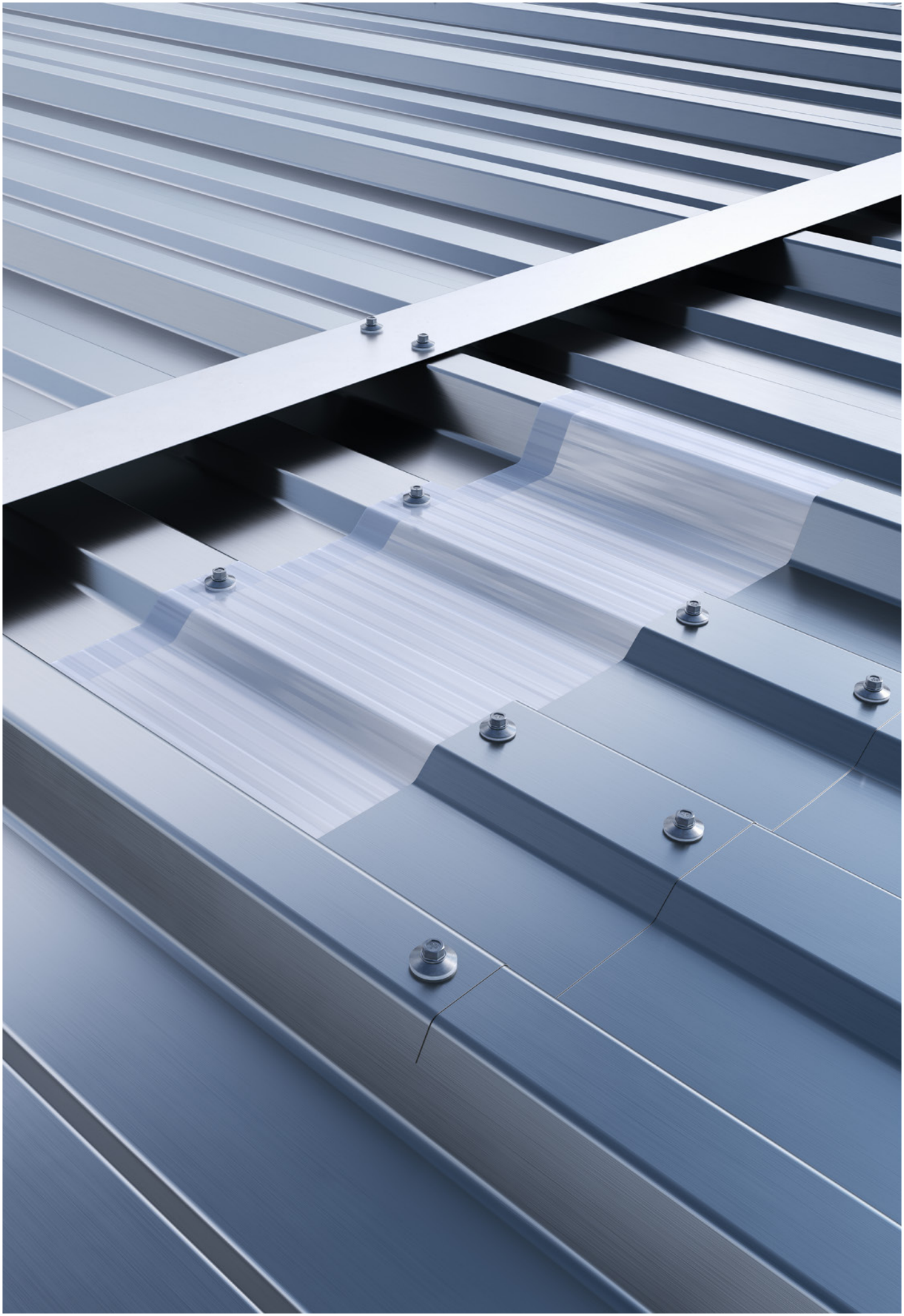

La gamma di prodotti
La punta giusta per ogni applicazione

CXLW-4.8 .Con FastTip® per un'installazione rapida e senza trucioli

Elementi di fissaggio in A2 su acciaio e legno

Codice prodotto	CL_{lap}	CL_{timb}
CXLW-AV14-4.8×28-A2	0,80-3,50	0-23
CXLW-AV16-4.8×28-A2		
CXLW-D10-A11-4.8×28-A2	0,80-2,50	

Elementi di fissaggio in A4 su acciaio e legno

Codice prodotto	CL_{lap}	CL_{timb}
CXLW-AV14-4.8×28-A4	0,80-3,50	0-23
CXLW-AV16-4.8×28-A4		
CXLW-D10-A11-4.8×28-A4	0,80-2,50	

SDL1-4.8 Per un'installazione efficiente di scossaline e sovrapposizioni sottili

Elementi di fissaggio in A2 su acciaio

Codice prodotto	CL_{lap}
SDL1-D10-A11-4.8×22	0,80-2,50
SDL1-D10-A11-4.8×22-RAL7016	
SDL1-D10-A11-4.8×22-RAL7024	
SDL1-D10-A11-4.8×22-RAL9006	
SDL1-D10-A11-4.8×22-RAL9007	
SDL1-D10-A11-4.8×22-RAL9010	
SDL1-D10-A11-4.8×22-RAL9011	

Elementi di fissaggio in A2 su acciaio

Codice prodotto	CL_{lap}
SDL1-AV14-4.8×22	0,80-3,50
SDL1-AV14-4.8×22-RAL7016	
SDL1-AV14-4.8×22-RAL7024	
SDL1-AV14-4.8×22-RAL9006	
SDL1-AV14-4.8×22-RAL9007	
SDL1-AV14-4.8×22-RAL9010	
SDL1-AV14-4.8×22-RAL9011	
SDL1-AV16-4.8×22	

SXL2-6.3 Con eccellente capacità di foratura per sovrapposizioni multiple

Elementi di fissaggio in A2 su alluminio

Codice prodotto	CL_{lap}
SXL2-AV14-6.3×26-A2	0,80-3,50
SXL2-AV16-6.3×26-A2	
SXL2-AV19-6.3×28-A2	3,0-6,50

Elementi di fissaggio in A4 su alluminio

Codice prodotto	CL_{lap}
SXL2-AV14-6.3×26-A4	0,80-3,50
SXL2-AV16-6.3×26-A4	
SXL2-L12-AV14-6.3×26-A4	
SXL2-AV19-6.3×28-A4	3,0-6,50

Un fissaggio
Numerose applicazioni

Con la nuova rondella di tenuta AV-Shaped® è possibile eseguire diverse applicazioni con lo stesso elemento di fissaggio. Ciò semplifica la gestione in cantiere, riduce le potenziali cause di errore durante l'uso e ottimizza la gestione delle scorte di magazzino a lungo termine.

Diverse forme di testa
Verniciabile in tutti i colori

Rondella di tenuta® Ultra Soft in EPDM
- Ampia area di applicazione
- 100% impermeabile
- Perfetto adattamento alla superficie

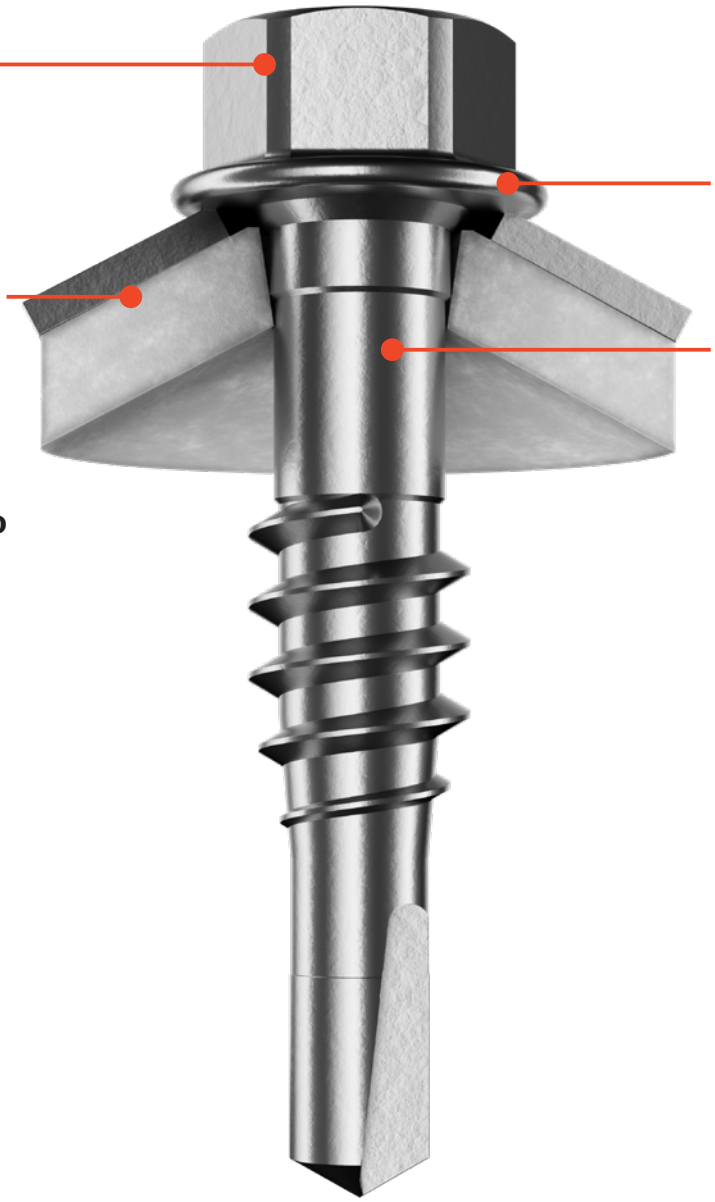

Cono sottotesta
Per la massima impermeabilità

Ampia area non filettata
- Elevata flessibilità grazie all'ampio spessore serrabile
- Le vibrazioni e la dilatazione termica non provocano lo svitamento

SFS Group Italy S.r.l | Division Construction | Via Castelfranco Veneto 71 | 33170 Pordenone | it.info@sfs.com | it.sfs.com

I dati riportati non sono vincolanti e sono soggetti a variazioni. Prima dell'utilizzo dei prodotti, i dati e le informazioni tecniche devono essere verificati da uno specialista e devono essere rispettate le prescrizioni locali. Il presente documento è soggetto a revisione. Con riserva di modifiche tecniche.

© SFS, 08/2023, BR_tightlapper_it_CH, V1.03