SD2-6.3

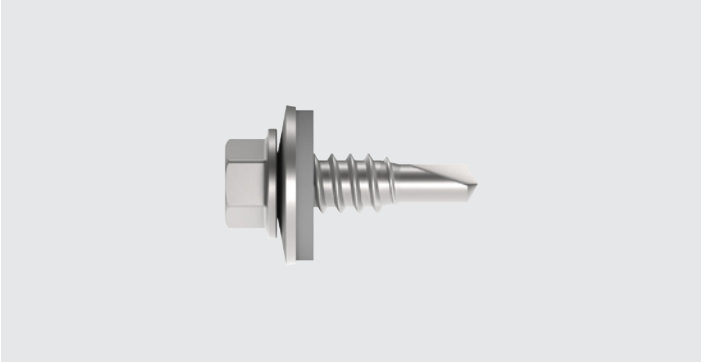

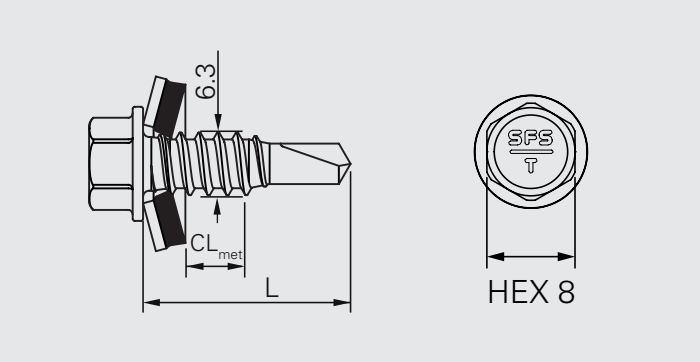

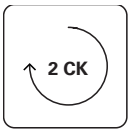

Applicazione

Fissaggio di lamiere grecate su profili metallici
Fissaggio di cucitura di lamiere grecate
Fissaggio di elementi di completamento su pannelli sandwich
Fissaggio di elementi di completamento su lamiere grecate

Componente 1 (t_I)		Componente 2 (t_{II})		Σ_{max} t_I+t_{II}
Acciaio	0.63–1.50	Acciaio	0.75–1.50	2.5

Materiale di fissaggio

Acciaio al carbonio con trattamento anticorrosivo
Rondella di tenuta: Acciaio al carbonio galvanizzato, guarnizione EPDM

Certificazioni

CE 19
ETA-10/0198

Caratteristiche e vantaggi

- Fissaggio autoforante adatto all'installazione di lamiere grecate
- Guarnizione sigillante in EPDM di alta qualità per un'impermeabilità di lunga durata

Documentazione

Documento di certificazione (ETA) I Dichiarazione di prestazione (DoP)

Tutte le misure in mm

Tutte le informazioni sono da considerarsi non vincolanti ed escludono qualunque garanzia. Tutte le informazioni e i calcoli devono essere controllati da uno specialista prima di utilizzare il prodotto. Le norme locali devono essere rispettate. Il presente documento è soggetto a revisione. I sottoscritti si riservano il diritto di apportare modifiche tecniche.

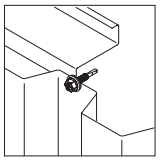

Fissaggio in acciaio al carbonio su acciaio

Codice prodotto	Q.tà per scatola	L	CL	Tfix,met		
SD2-T16-6,3X19	500	19	0-5	0-3/4		3830
SD2-T19-6,3X19	1000	19	0-5	0-3/4		1760656
SD2-T19-6,3X32	500	32	0-18	0-16/17		1316441
SD2-6,3x19	1000	19	0-8	0-6/7		438247

tfix, met: CL met, min.– (CL met, max. –tII, max. o spessore serrabile resistente secondo ETA)/(CLmet, max. –tII, min.)

Accessori/componenti ausiliari

Codice prodotto	Q.tà per scatola	Aziona-mento	Impronta testa	
E308-¼"-50	1	¼"	Esagonale 8 mm	1646160

Tutte le misure in mm

Tutte le informazioni sono da considerarsi non vincolanti ed escludono qualunque garanzia. Tutte le informazioni e i calcoli devono essere controllati da uno specialista prima di utilizzare il prodotto. Le norme locali devono essere rispettate. Il presente documento è soggetto a revisione. I sottoscritti si riservano il diritto di apportare modifiche tecniche.