FI-R-20

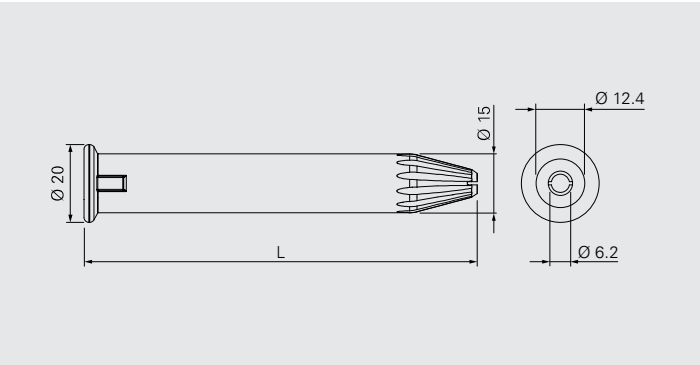

Applicazione

Manicotto per membrana impermeabile e isolante.
Per fissaggio in cimosa e fissaggio ad induzione isoweld®

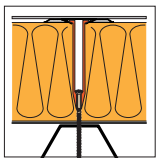

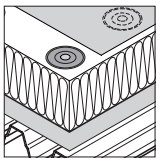

Lunghezza di sovrapposizione tra manicotto e fissaggio: 15 mm

Informazioni sul prodotto

Materiale: Poliammide di alta qualità (PA6)

Certificazioni/Valutazioni

CE 08
ETA-08/0262

FM APPROVED

Dichiarazione di prestazione (DoP)

I dati riportati non sono vincolanti e sono soggetti a variazioni. Prima dell'utilizzo dei prodotti, i dati e le informazioni tecniche devono essere verificati da uno specialista e devono essere rispettate le prescrizioni locali. Il presente documento è soggetto a revisione. Con riserva di modifiche tecniche.

Caratteristiche e vantaggi

- Materiale termoresistente per sistema a induzione isoweld
- La punta manicotto permette il pre-assemblaggio con diversi fissaggi
- Punta manicotto ottimizzata per forza di penetrazione ridotta
- Design manicotto universale per varie applicazioni e abbinamenti

Gamma di prodotti

Codice prodotto	L mm		Q.tà	N. materiale
FI-R-20×40	40		500	1524375
FI-R-20×70	70		500	1524439
FI-R-20×100	100		500	1513274
FI-R-20×130	130		500	1524447
FI-R-20×160	160		250	1524449
FI-R-20×190	190		250	1524450
FI-R-20×230	230		250	1524462
FI-R-20×300	300		250	1524463

I dati riportati non sono vincolanti e sono soggetti a variazioni. Prima dell'utilizzo dei prodotti, i dati e le informazioni tecniche devono essere verificati da uno specialista e devono essere rispettate le prescrizioni locali. Il presente documento è soggetto a revisione. Con riserva di modifiche tecniche.

Prodotti da abbinare

Codice prodotto	Descrizione	
BS-4,8	Fissaggio in acciaio al carbonio per supporto in acciaio, legno e pannelli in legno.	
BS3-4,8	Fissaggio in acciaio al carbonio per supporto in acciaio spesso.	
BS-S-4,8	Fissaggio in acciaio inossidabile per supporto in acciaio, legno e pannelli in legno.	
BS-6,1	Fissaggio in acciaio al carbonio per supporto in acciaio, legno e pannelli in legno.	
BS-S-6,1	Fissaggio in acciaio inossidabile per supporto in acciaio, legno e pannelli in legno.	
BSA-N-4,8	Fissaggio in acciaio al carbonio regolabile per isolante pendenzato su supporto in acciaio, con funzione telescopica.	
DT-4,8	Fissaggio a battere in acciaio al carbonio per supporto in calcestruzzo.	
DT-S-4,8	Fissaggio a battere in acciaio inossidabile per supporto in calcestruzzo.	
TI-T25-6,3	Fissaggio in acciaio al carbonio per supporto in calcestruzzo.	
TIA-T25-6,3	Fissaggio in acciaio al carbonio regolabile per isolante pendenzato su supporto in calcestruzzo	
TS-T25-6,0	Fissaggio in acciaio al carbonio e pannelli in legno e supporto in calcestruzzo.	
FI-P-16,0	Placchette di distribuzione carico per membrane impermeabili in PVC, TPO e EPDM. Per applicazione di fissaggio ad induzione isoweld®.	
BSA-P-50	Placchetta di distribuzione carico per membrana impermeabile e isolante in abbinamento al manicotto FI-R-20. Per applicazione di fissaggio in cimosa.	
BSA-P-70×70	Placchetta di distribuzione carico per isolante in abbinamento al manicotto FI-R-20.	

I dati riportati non sono vincolanti e sono soggetti a variazioni. Prima dell'utilizzo dei prodotti, i dati e le informazioni tecniche devono essere verificati da uno specialista e devono essere rispettate le prescrizioni locali. Il presente documento è soggetto a revisione. Con riserva di modifiche tecniche.

Utensili e accessori

Codice prodotto	Descrizione	
ZA¼"-M6-300 ZA¼"-M6-750	Asta porta punta per l'installazione del fissaggio e del manicotto, lunghezza 300 mm e 750 mm	
ZA¼"-M6-EXT	Prolunga asta porta punta, lunghezza 100 mm	
T25-32-M6	Inserto con impronta T25	
ZH-12-RING	Adattatore per mantenere la presa dei manicotti FI-R-20 sull'asta porta punta	
AJ-M6	Inserto per regolazione in altezza del manicotto in abbinamento ai fissaggi TIA-T25-6,3 e TIF-N-6,3	

I dati riportati non sono vincolanti e sono soggetti a variazioni. Prima dell'utilizzo dei prodotti, i dati e le informazioni tecniche devono essere verificati da uno specialista e devono essere rispettate le prescrizioni locali. Il presente documento è soggetto a revisione. Con riserva di modifiche tecniche.

R48

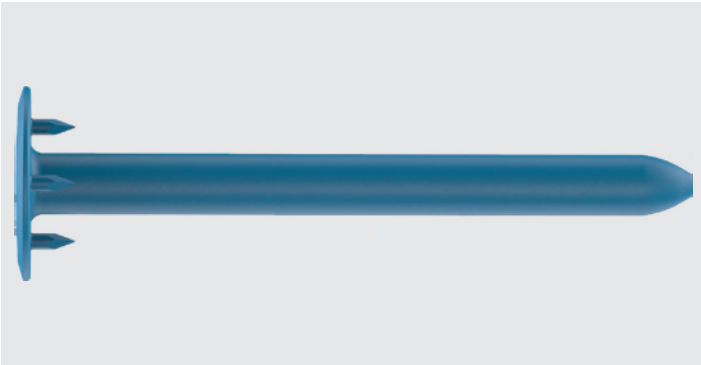

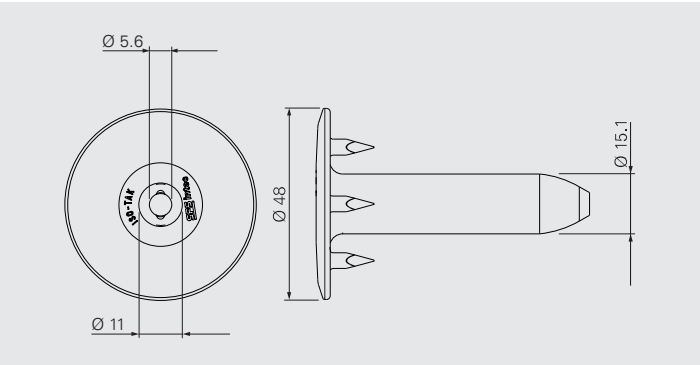

Applicazione

Manicotto a 3 punte per membrana impermeabile e isolante.
Per applicazione di fissaggio in cimosa.

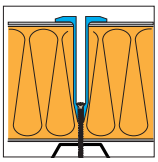

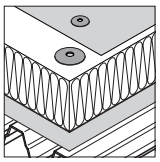

Lunghezza di sovrapposizione tra manicotto e fissaggio: 13 mm

Informazioni sul prodotto

Materiale: Polipropilene (PP) di alta qualità

Certificazioni/Valutazioni

CE 08
ETA-08/0262

FM APPROVED

TEKNISK GODKJENNING TG 2137 SINTEF Certification

Dichiarazione di prestazione (DoP)

I dati riportati non sono vincolanti e sono soggetti a variazioni. Prima dell'utilizzo dei prodotti, i dati e le informazioni tecniche devono essere verificati da uno specialista e devono essere rispettate le prescrizioni locali. Il presente documento è soggetto a revisione. Con riserva di modifiche tecniche.

Caratteristiche e vantaggi

- Il manicotto ad alte prestazioni a 3 punte garantisce elevati valori di resistenza
- Approvazione FM
- La punta manicotto permette il pre-assemblaggio con diversi fissaggi
- Manicotto universale per varie applicazioni e combinazioni

Gamma di prodotti

Codice prodotto	L mm		Q.tà per scatola	N. materiale
R48×65	65		500	527614
R48×85	85		500	527634
R48×105	105		500	527635
R48×135	135		500	527636
R48×165	165		500	527637
R48×185	185		500	527638
R48×225	225		250	527639
R48×255	255		250	1277760
R48×285	285		250	1274841
R48×325	325		250	1277758
R48×365	365		250	1277771
R48×405	405		250	1277772
R48×485	485		250	1278130
R48×565	565		250	1278132
R48×645	645		200	1278137
R48×705	705		200	1278153

I dati riportati non sono vincolanti e sono soggetti a variazioni. Prima dell'utilizzo dei prodotti, i dati e le informazioni tecniche devono essere verificati da uno specialista e devono essere rispettate le prescrizioni locali. Il presente documento è soggetto a revisione. Con riserva di modifiche tecniche.

Prodotti da abbinare

Codice prodotto	Descrizione	
BS-4,8	Fissaggio in acciaio al carbonio per supporto in acciaio e legno e pannelli in legno.	
BS-S-4,8	Fissaggio in acciaio inossidabile per supporto in acciaio e legno e pannelli in legno.	
BS3-4,8	Fissaggio in acciaio al carbonio per supporto in acciaio spesso.	
BS-6,1	Fissaggio in acciaio al carbonio per supporto in acciaio e legno e pannelli in legno.	
BS-S-6,1	Fissaggio in acciaio inossidabile per supporto in acciaio e legno e pannelli in legno.	
DT-4,8	Fissaggio a battere in acciaio al carbonio per supporto in calcestruzzo.	
DT-S-4,8	Fissaggio a battere in acciaio inossidabile per supporto in calcestruzzo.	
TI-T25-6,3	Fissaggio in acciaio al carbonio per supporto in calcestruzzo.	
TIA-T25-6,3	Fissaggio in acciaio al carbonio regolabile per isolante pendenzato su supporto in calcestruzzo.	
TS-T25-6,0	Fissaggio in acciaio al carbonio per legno, pannelli in legno e supporto in calcestruzzo.	

I dati riportati non sono vincolanti e sono soggetti a variazioni. Prima dell'utilizzo dei prodotti, i dati e le informazioni tecniche devono essere verificati da uno specialista e devono essere rispettate le prescrizioni locali. Il presente documento è soggetto a revisione. Con riserva di modifiche tecniche.

Utensili e accessori

Codice prodotto	Descrizione	
ZA¼"-M6-300 ZA¼"-M6-750	Asta porta punta per l'installazione del fissaggio e del manicotto, lunghezza 300 mm e 750 mm	
ZA¼"-M6-EXT	Prolunga asta porta punta, lunghezza 100 mm	
T25-32-M6	Inserto con impronta T25	
ZH-11-RING	Adattatore per mantenere la presa dei manicotti R48, R50, R75 sull'asta porta punta	

I dati riportati non sono vincolanti e sono soggetti a variazioni. Prima dell'utilizzo dei prodotti, i dati e le informazioni tecniche devono essere verificati da uno specialista e devono essere rispettate le prescrizioni locali. Il presente documento è soggetto a revisione. Con riserva di modifiche tecniche.

R50

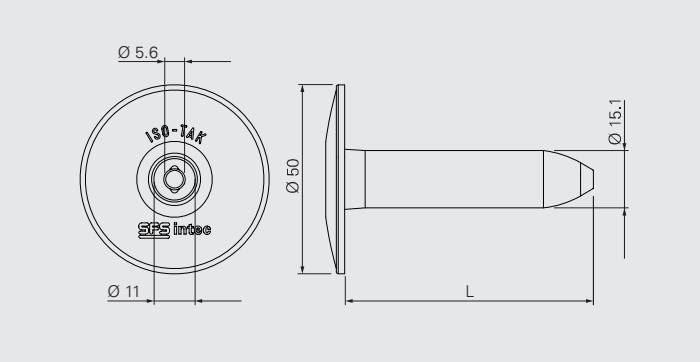

Applicazione

Manicotto per membrana impermeabile e isolante.
Per applicazione di fissaggio in cimosa.

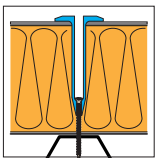

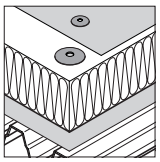

Lunghezza di sovrapposizione tra manicotto e fissaggio: 13 mm

Informazioni sul prodotto

Materiale: Polipropilene (PP) di alta qualità

Certificazioni/Valutazioni

CE 08
ETA-08/0262

Dichiarazione di prestazione (DoP)

I dati riportati non sono vincolanti e sono soggetti a variazioni. Prima dell'utilizzo dei prodotti, i dati e le informazioni tecniche devono essere verificati da uno specialista e devono essere rispettate le prescrizioni locali. Il presente documento è soggetto a revisione. Con riserva di modifiche tecniche.

Caratteristiche e vantaggi

- Il diametro della testa di 50 mm garantisce elevati valori di resistenza
- La punta manicotto permette il pre-assemblaggio con diversi fissaggi
- Manicotto universale per varie applicazioni e combinazioni

Gamma di prodotti

Codice prodotto	L mm		Q.tà per scatola	N. materiale
R50×15	15		1000	527207
R50×35	35		500	527216
R50×65	65		500	527218
R50×85	85		500	527600
R50×105	105		500	527601
R50×135	135		500	527604
R50×165	165		500	527605
R50×185	185		500	527606
R50×225	225		250	527608
R50×255	255		250	527610
R50×285	285		250	527612
R50×325	325		250	1107902
R50×365	365		250	1107903
R50×405	405		250	1107904
R50×485	485		250	1278134
R50×565	565		200	1278136
R50×645	645		200	1278151
R50×705	705		200	1278154

I dati riportati non sono vincolanti e sono soggetti a variazioni. Prima dell'utilizzo dei prodotti, i dati e le informazioni tecniche devono essere verificati da uno specialista e devono essere rispettate le prescrizioni locali. Il presente documento è soggetto a revisione. Con riserva di modifiche tecniche.

Prodotti da abbinare

Codice prodotto	Descrizione	
BS-4,8	Fissaggio in acciaio al carbonio per supporto in acciaio e legno e pannelli in legno.	
BS-S-4,8	Fissaggio in acciaio inossidabile per supporto in acciaio e legno e pannelli in legno.	
BS3-4,8	Fissaggio in acciaio al carbonio per supporto in acciaio spesso.	
BS-6,1	Fissaggio in acciaio al carbonio per supporto in acciaio e legno e pannelli in legno.	
BS-S-6,1	Fissaggio in acciaio inossidabile per supporto in acciaio e legno e pannelli in legno.	
DT-4,8	Fissaggio a battere in acciaio al carbonio per supporto in calcestruzzo.	
DT-S-4,8	Fissaggio a battere in acciaio inossidabile per supporto in calcestruzzo.	
TI-T25-6,3	Fissaggio in acciaio al carbonio per supporto in calcestruzzo.	
TIA-T25-6,3	Fissaggio in acciaio al carbonio regolabile per isolante pendenzato su supporto in calcestruzzo.	
TS-T25-6,0	Fissaggio in acciaio al carbonio per legno, pannelli in legno e supporto in calcestruzzo.	

I dati riportati non sono vincolanti e sono soggetti a variazioni. Prima dell'utilizzo dei prodotti, i dati e le informazioni tecniche devono essere verificati da uno specialista e devono essere rispettate le prescrizioni locali. Il presente documento è soggetto a revisione. Con riserva di modifiche tecniche.

Utensili e accessori

Codice prodotto	Descrizione	
ZA¼"-M6-300 ZA¼"-M6-750	Asta porta punta per l'installazione del fissaggio e del manicotto, lunghezza 300 mm e 750 mm	
ZA¼"-M6-EXT	Prolunga asta porta punta, lunghezza 100 mm	
T25-32-M6	Inserto con impronta T25	
ZH-11-RING	Adattatore per mantenere la presa dei manicotti R48, R50, R75 sull'asta porta punta	
AJ-M6	Inserto per regolazione altezza del manicotto in abbinamento ai fissaggi TIA-T25-6,3 e TIF-N-6,3	
AJ60×130-TIA	Strumento di installazione per regolazione dell'altezza manuale in abbinamento ai fissaggi TIA-T25-6,3 e TIF-N-6,3	

I dati riportati non sono vincolanti e sono soggetti a variazioni. Prima dell'utilizzo dei prodotti, i dati e le informazioni tecniche devono essere verificati da uno specialista e devono essere rispettate le prescrizioni locali. Il presente documento è soggetto a revisione. Con riserva di modifiche tecniche.

R75

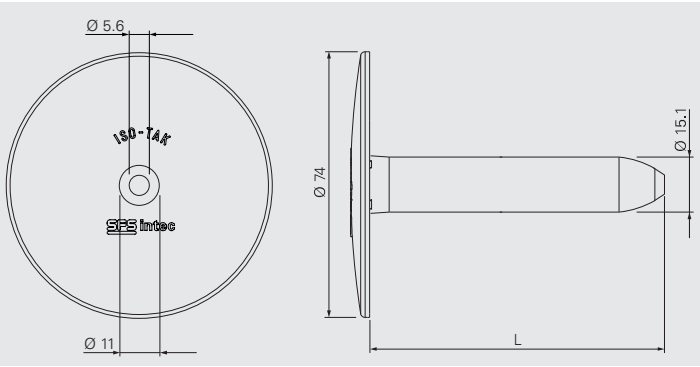

Applicazione

Manicotto per isolante.

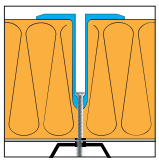

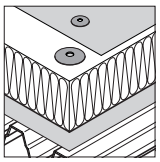

Lunghezza di sovrapposizione tra manicotto e fissaggio: 13 mm

Informazioni sul prodotto

Materiale: Polipropilene (PP) di alta qualità

Certificazioni/Valutazioni

CE 08
ETA-08/0262

FM APPROVED

TEKNISK GODKJENNING TG 2137 SINTEF Certification

Dichiarazione di prestazione (DoP)

I dati riportati non sono vincolanti e sono soggetti a variazioni. Prima dell'utilizzo dei prodotti, i dati e le informazioni tecniche devono essere verificati da uno specialista e devono essere rispettate le prescrizioni locali. Il presente documento è soggetto a revisione. Con riserva di modifiche tecniche.

Caratteristiche e vantaggi

- Progettato per isolante
- La punta manicotto permette il pre-assemblaggio con diversi fissaggi
- Manicotto universale per varie applicazioni e combinazioni

Gamma di prodotti

Codice prodotto	L mm		Q.tà per scatola	N. materiale
R75×35	35		500	1037831
R75×65	65		500	1037833
R75×85	85		500	1041226
R75×105	105		500	1037836
R75×135	135		500	1037838
R75×165	165		250	1037839
R75×185	185		250	1037840
R75×225	225		250	1037842
R75×255	255		250	1037843
R75×285	285		200	1037844

I dati riportati non sono vincolanti e sono soggetti a variazioni. Prima dell'utilizzo dei prodotti, i dati e le informazioni tecniche devono essere verificati da uno specialista e devono essere rispettate le prescrizioni locali. Il presente documento è soggetto a revisione. Con riserva di modifiche tecniche.

Prodotti da abbinare

Codice prodotto	Descrizione	
BS-4,8	Fissaggio in acciaio al carbonio per supporto in acciaio e legno e pannelli in legno.	
BS-S-4,8	Fissaggio in acciaio inossidabile per supporto in acciaio e legno e pannelli in legno.	
BS3-4,8	Fissaggio in acciaio al carbonio per supporto in acciaio spesso.	
BS-6,1	Fissaggio in acciaio al carbonio per supporto in acciaio e legno e pannelli in legno.	
BS-S-6,1	Fissaggio in acciaio inossidabile per supporto in acciaio e legno e pannelli in legno.	
DT-4,8	Fissaggio a battere in acciaio al carbonio per supporto in calcestruzzo.	
DT-S-4,8	Fissaggio a battere in acciaio inossidabile per supporto in calcestruzzo.	
TI-T25-6,3	Fissaggio in acciaio al carbonio per supporto in calcestruzzo.	
TIA-T25-6,3	Fissaggio in acciaio al carbonio regolabile per isolante pendenzato su supporto in calcestruzzo.	
TS-T25-6,0	Fissaggio in acciaio al carbonio per legno, pannelli in legno e supporto in calcestruzzo.	

I dati riportati non sono vincolanti e sono soggetti a variazioni. Prima dell'utilizzo dei prodotti, i dati e le informazioni tecniche devono essere verificati da uno specialista e devono essere rispettate le prescrizioni locali. Il presente documento è soggetto a revisione. Con riserva di modifiche tecniche.

Utensili e accessori

Codice prodotto	Descrizione	
ZA¼"-M6-300 ZA¼"-M6-750	Asta porta punta per l'installazione del fissaggio e del manicotto, lunghezza 300 mm e 750 mm	
ZA¼"-M6-EXT	Prolunga asta porta punta, lunghezza 100 mm	
T25-32-M6	Inserto con impronta T25	
ZH-11-RING	Adattatore per mantenere la presa dei manicotti R48, R50, R75 sull'asta porta punta	
AJ-M6	Inserto per regolazione altezza del manicotto in abbinamento ai fissaggi TIA-T25-6,3 e TIF-N-6,3	
AJ60×130-TIA	Strumento di installazione per regolazione dell'altezza manuale in abbinamento ai fissaggi TIA-T25-6,3 e TIF-N-6,3	

I dati riportati non sono vincolanti e sono soggetti a variazioni. Prima dell'utilizzo dei prodotti, i dati e le informazioni tecniche devono essere verificati da uno specialista e devono essere rispettate le prescrizioni locali. Il presente documento è soggetto a revisione. Con riserva di modifiche tecniche.

RG50

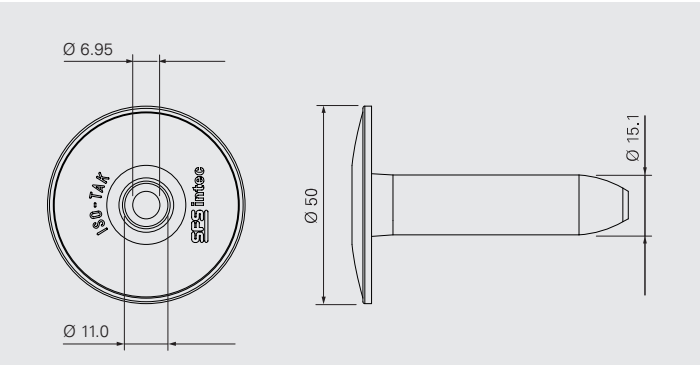

Applicazione

Manicotto per membrana impermeabile e isolante in abbinamento ai fissaggi LBS-T25-8,0 e LBS-S-T25-8,0.
Per applicazione di fissaggio in cimosa.

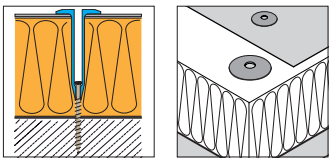

Lunghezza di sovrapposizione tra manicotto e fissaggio: 13 mm

Informazioni sul prodotto

Materiale: Polipropilene (PP) di alta qualità

Certificazioni/Valutazioni

CE 08
ETA-08/0262

Dichiarazione di prestazione (DoP)

I dati riportati non sono vincolanti e sono soggetti a variazioni. Prima dell'utilizzo dei prodotti, i dati e le informazioni tecniche devono essere verificati da uno specialista e devono essere rispettate le prescrizioni locali. Il presente documento è soggetto a revisione. Con riserva di modifiche tecniche.

Caratteristiche e vantaggi

- Il diametro della testa di 50 mm garantisce elevati valori di resistenza
- Punta manicotto ottimizzata per l'abbinamento ai fissaggi LBS

Gamma di prodotti

Codice prodotto	L mm		Q.tà per scatola	N. materiale
RG50×65	65		500	530660
RG50×105	105		500	530668
RG50×165	165		500	1627133
RG50×225	225		250	1627138
RG50×285	285		250	1627139
RG50×365	365		250	1627140

I dati riportati non sono vincolanti e sono soggetti a variazioni. Prima dell'utilizzo dei prodotti, i dati e le informazioni tecniche devono essere verificati da uno specialista e devono essere rispettate le prescrizioni locali. Il presente documento è soggetto a revisione. Con riserva di modifiche tecniche.

Prodotti da abbinare

Codice prodotto	Descrizione	
LBS-T25-8,0	Fissaggio in acciaio al carbonio per supporto in calcestruzzo aerato.	
LBS-S-T25-8,0	Fissaggio in acciaio inossidabile per supporto in calcestruzzo aerato.	

Strumenti e accessori

Codice prodotto	Descrizione	
ZA¼"-M6-300 ZA¼"-M6-750	Asta porta punta per l'installazione del fissaggio e del manicotto, lunghezza 300 mm e 750 mm	
ZA¼"-M6-EXT	Prolunga asta porta punta, lunghezza 100 mm	
T25-32-M6	Inserto con impronta T25	
ZH-11-RING	Adattatore per mantenere la presa dei manicotti R48, R50, R75 sull'asta porta punta	

I dati riportati non sono vincolanti e sono soggetti a variazioni. Prima dell'utilizzo dei prodotti, i dati e le informazioni tecniche devono essere verificati da uno specialista e devono essere rispettate le prescrizioni locali. Il presente documento è soggetto a revisione. Con riserva di modifiche tecniche.

RP48

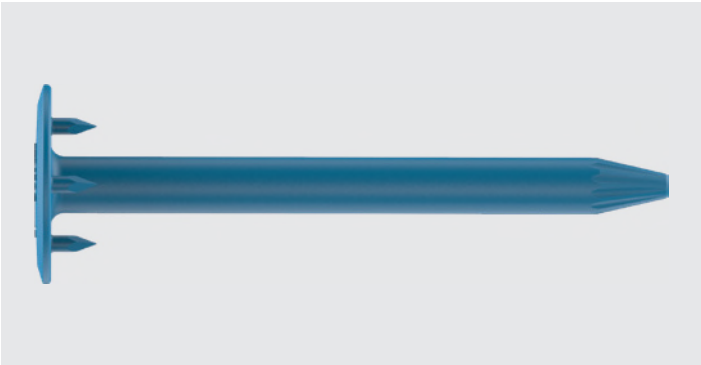

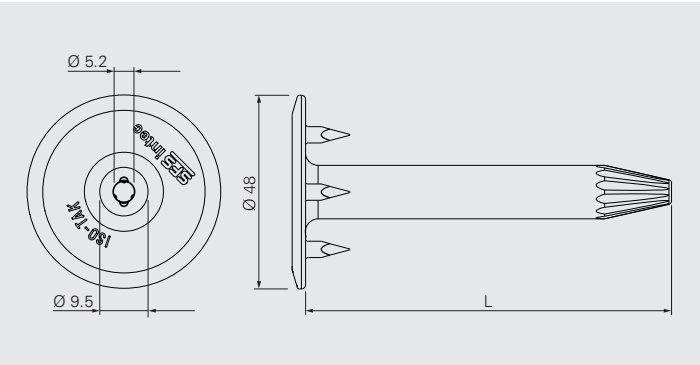

Applicazione

Manicotto a 3 punte per membrana impermeabile e isolante in abbinamento ai fissaggi BS-4,8, BS3-4,8 e BS-S-4,8.
Per applicazione di fissaggio in cimosa.

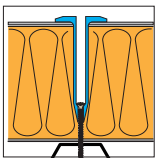

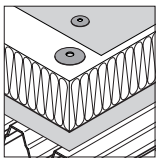

Lunghezza di sovrapposizione tra manicotto e fissaggio: 20 mm

Informazioni sul prodotto

Materiale: Polipropilene (PP) di alta qualità

Certificazioni/Valutazioni

CE 08
ETA-08/0262

FM APPROVED

TG 2137

Dichiarazione di prestazione (DoP)

I dati riportati non sono vincolanti e sono soggetti a variazioni. Prima dell'utilizzo dei prodotti, i dati e le informazioni tecniche devono essere verificati da uno specialista e devono essere rispettate le prescrizioni locali. Il presente documento è soggetto a revisione. Con riserva di modifiche tecniche.

Caratteristiche e vantaggi

- Il manicotto ad alte prestazioni a 3 punte garantisce elevati valori di resistenza
- Approvazione FM
- Punta manicotto ottimizzata per forza di penetrazione ridotta

Gamma di prodotti

Codice prodotto	L mm		Q.tà per scatola	N. materiale
RP48×30	30		1000	528545
RP48×60	60		1000	528552
RP48×90	90		1000	528555
RP48×120	120		500	528558
RP48×150	150		500	528559
RP48×180	180		500	528561
RP48×210	210		500	528562

I dati riportati non sono vincolanti e sono soggetti a variazioni. Prima dell'utilizzo dei prodotti, i dati e le informazioni tecniche devono essere verificati da uno specialista e devono essere rispettate le prescrizioni locali. Il presente documento è soggetto a revisione. Con riserva di modifiche tecniche.

Prodotti da abbinare

Codice prodotto	Descrizione	
BS-4,8	Fissaggio in acciaio al carbonio per supporto in acciaio e legno e pannelli in legno.	
BS-S-4,8	Fissaggio in acciaio inossidabile per supporto in acciaio e legno e pannelli in legno.	
BS3-4,8	Fissaggio in acciaio al carbonio per supporto in acciaio spesso.	

Utensili e accessori

Codice prodotto	Descrizione	
ZA¼"-M6-300 ZA¼"-M6-750	Asta porta punta per l'installazione del fissaggio e del manicotto, lunghezza 300 mm e 750 mm	
ZA¼"-M6-EXT	Prolunga asta porta punta, lunghezza 100 mm	
T25-32-M6-RING	Inserto con impronta T25 e anello di supporto per mantenere la presa dei manicotti RP48, RP50, RP75 sull'inserto	

I dati riportati non sono vincolanti e sono soggetti a variazioni. Prima dell'utilizzo dei prodotti, i dati e le informazioni tecniche devono essere verificati da uno specialista e devono essere rispettate le prescrizioni locali. Il presente documento è soggetto a revisione. Con riserva di modifiche tecniche.

RP50

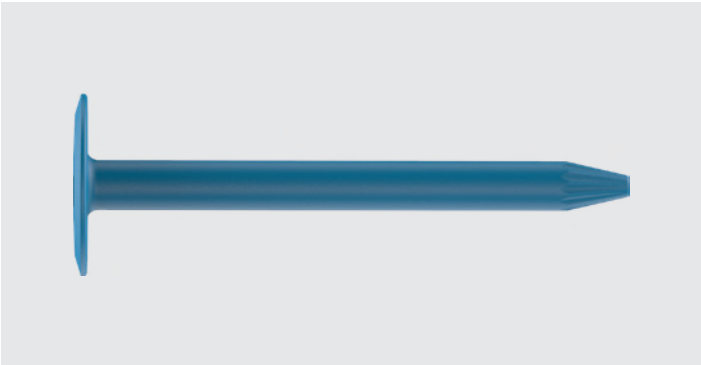

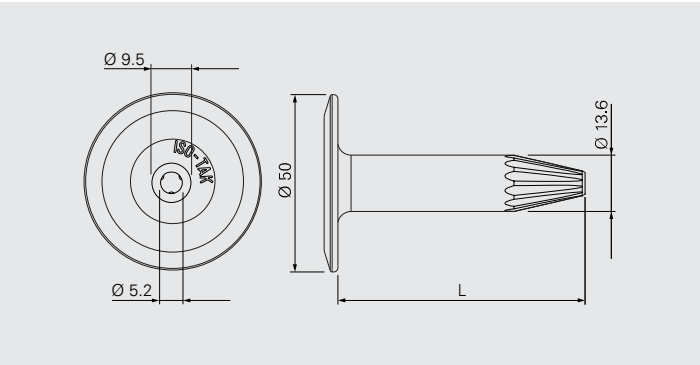

Applicazione

Manicotto per membrana impermeabile e isolante in abbinamento ai fissaggi BS-4,8, BS3-4,8 e BS-S-4,8.
Per applicazione di fissaggio in cimosa.
Da utilizzare con l'utensile di posa IT260-B e per l'installazione manuale.

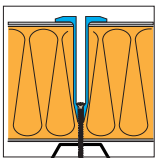

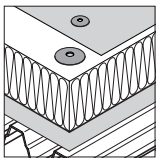

Lunghezza di sovrapposizione tra manicotto e fissaggio: 20 mm

Informazioni sul prodotto

Materiale: Polipropilene (PP) di alta qualità

Certificazioni/Valutazioni

CE 08
ETA-08/0262

Dichiarazione di prestazione (DoP)

I dati riportati non sono vincolanti e sono soggetti a variazioni. Prima dell'utilizzo dei prodotti, i dati e le informazioni tecniche devono essere verificati da uno specialista e devono essere rispettate le prescrizioni locali. Il presente documento è soggetto a revisione. Con riserva di modifiche tecniche.

Caratteristiche e vantaggi

- Il diametro della testa di 50 mm garantisce elevati valori di resistenza
- Per utensile di posa IT260
- Punta manicotto ottimizzata per forza di penetrazione ridotta

Gamma di prodotti

Codice prodotto	L mm		Q.tà per scatola	N. materiale
RP50×30	30		1000	529453
RP50×60	60		1000	529455
RP50×90	90		1000	529456
RP50×120	120		1000	529457
RP50×150	150		500	529458
RP50×180	180		500	529459
RP50×210	210		500	529461
RP50×250	250		250	1581327
RP50×300	300		250	1581328

I dati riportati non sono vincolanti e sono soggetti a variazioni. Prima dell'utilizzo dei prodotti, i dati e le informazioni tecniche devono essere verificati da uno specialista e devono essere rispettate le prescrizioni locali. Il presente documento è soggetto a revisione. Con riserva di modifiche tecniche.

Prodotti da abbinare

Codice prodotto	Descrizione	
BS-4,8	Fissaggio in acciaio al carbonio per supporto in acciaio e legno e pannelli in legno.	
BS-S-4,8	Fissaggio in acciaio inossidabile per supporto in acciaio e legno e pannelli in legno.	
BS3-4,8	Fissaggio in acciaio al carbonio per supporto in acciaio spesso.	

Utensili e accessori

Codice prodotto	Descrizione	
IT260-B	Utensile di posa automatico per un'installazione veloce ed economica dei fissaggi e dei manicotti. Per l'abbinamento pre-assemblato dei fissaggi BS-4,8, BS3-4,8, BS-S-4,8 e del manicotto RP50.	
ZA¼"-M6-300 ZA¼"-M6-750	Asta porta punta per l'installazione del fissaggio e del manicotto, lunghezza 300 mm e 750 mm	
ZA¼"-M6-EXT	Prolunga asta porta punta, lunghezza 100 mm	
T25-32-M6-RING	Inserto con impronta T25 e anello di supporto per mantenere la presa dei manicotti RP48, RP50, RP75 sull'inserto	

I dati riportati non sono vincolanti e sono soggetti a variazioni. Prima dell'utilizzo dei prodotti, i dati e le informazioni tecniche devono essere verificati da uno specialista e devono essere rispettate le prescrizioni locali. Il presente documento è soggetto a revisione. Con riserva di modifiche tecniche.

RP75

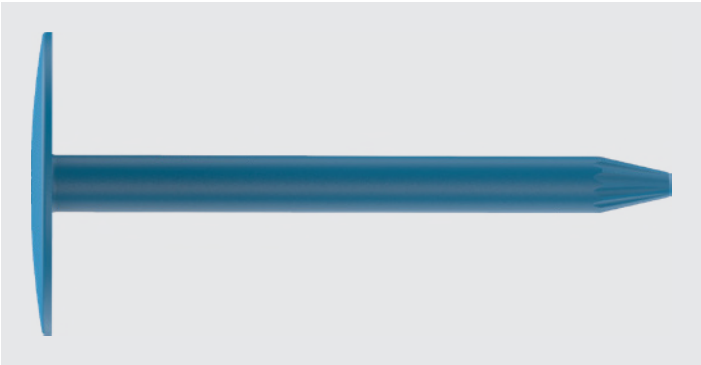

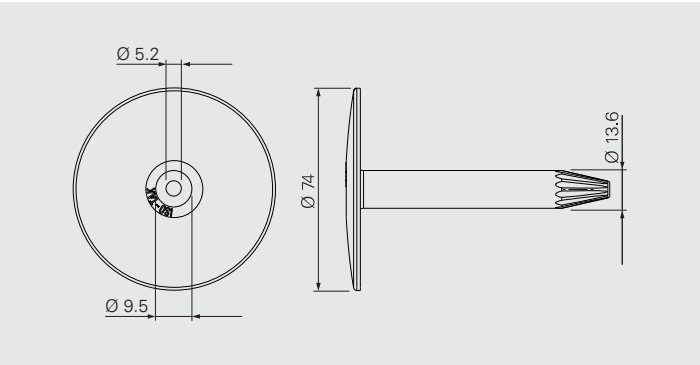

Applicazione

Manicotto per isolante in abbinamento ai fissaggi BS-4,8, BS3-4,8 e BS-S-4,8.

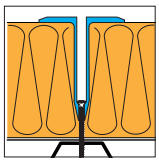

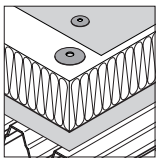

Lunghezza di sovrapposizione tra manicotto e fissaggio: 20 mm

Informazioni sul prodotto

Materiale: Polipropilene (PP) di alta qualità

Certificazioni/Valutazioni

CE 08
ETA-08/0262

FM APPROVED

Dichiarazione di prestazione (DoP)

I dati riportati non sono vincolanti e sono soggetti a variazioni. Prima dell'utilizzo dei prodotti, i dati e le informazioni tecniche devono essere verificati da uno specialista e devono essere rispettate le prescrizioni locali. Il presente documento è soggetto a revisione. Con riserva di modifiche tecniche.

Caratteristiche e vantaggi

- Progettato per isolante
- Punta manicotto ottimizzata per forza di penetrazione ridotta

Gamma di prodotti

Codice prodotto	L mm		Q.tà per scatola	N. materiale
RP75×30	30		1000	1047235
RP75×60	60		500	1047243
RP75×90	90		500	1047245
RP75×120	120		500	1047246
RP75×150	150		500	1047247
RP75×180	180		250	1332347
RP75×210	210		250	1332349

I dati riportati non sono vincolanti e sono soggetti a variazioni. Prima dell'utilizzo dei prodotti, i dati e le informazioni tecniche devono essere verificati da uno specialista e devono essere rispettate le prescrizioni locali. Il presente documento è soggetto a revisione. Con riserva di modifiche tecniche.

Prodotti da abbinare

Codice prodotto	Descrizione	
BS-4,8	Fissaggio in acciaio al carbonio per supporto in acciaio e legno e pannelli in legno.	
BS-S-4,8	Fissaggio in acciaio inossidabile per supporto in acciaio e legno e pannelli in legno.	
BS3-4,8	Fissaggio in acciaio al carbonio per supporto in acciaio spesso.	

Utensili e accessori

Codice prodotto	Descrizione	
ZA¼"-M6-300 ZA¼"-M6-750	Asta porta punta per l'installazione del fissaggio e del manicotto, lunghezza 300 mm e 750 mm	
ZA¼"-M6-EXT	Prolunga asta porta punta, lunghezza 100 mm	
T25-32-M6-RING	Inserto con impronta T25 e anello di supporto per mantenere la presa dei manicotti RP48, RP50, RP75 sull'inserto	

I dati riportati non sono vincolanti e sono soggetti a variazioni. Prima dell'utilizzo dei prodotti, i dati e le informazioni tecniche devono essere verificati da uno specialista e devono essere rispettate le prescrizioni locali. Il presente documento è soggetto a revisione. Con riserva di modifiche tecniche.