LBS-S-T25-8,0

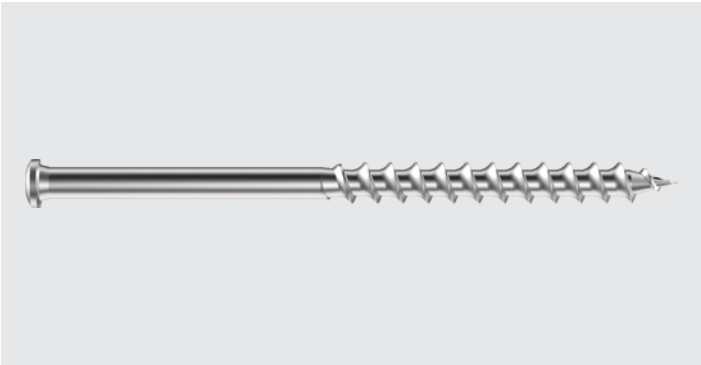

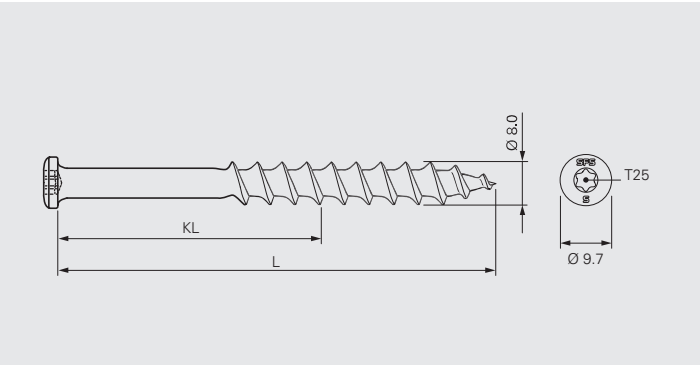

Applicazione

Fissaggio in acciaio inossidabile per membrana impermeabile e isolante su in calcestruzzo aerato. Per applicazioni con requisiti più elevati, ad es. umidità relativa alta, condizioni o atmosfere aggressive chimiche (ad es. ambienti costieri). Per ristrutturazioni con condizioni non note della stratigrafia esistente o stratigrafia con strati abrasivi che possono danneggiare la protezione da corrosione. Se è richiesta l'estensione della durata di vita di progetto e/o della garanzia.

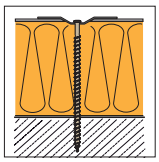

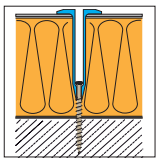

Qualità del materiale di supporto:	min. P3.3 (DIN 4223-1)
Profondità di posa:	min. 60 mm

Informazioni sul prodotto

Materiale:	Acciaio inossidabile austenitico, standard europeo 1.4301, grado A2, AISI 304

Certificazioni/Valutazioni

CE 08

ETA-08/0262

Dichiarazione di prestazione (DoP)

I dati riportati non sono vincolanti e sono soggetti a variazioni. Prima dell'utilizzo dei prodotti, i dati e le informazioni tecniche devono essere verificati da uno specialista e devono essere rispettate le prescrizioni locali. Il presente documento è soggetto a revisione. Con riserva di modifiche tecniche.

Caratteristiche e vantaggi

- Acciaio inossidabile austenitico per la massima protezione da corrosione
- Installazione veloce e facile senza preforo
- Il filetto speciale previene una forza torcente eccessiva e offre valori di estrazione elevati
- Salvaguardia dell'ambiente, senza cromo VI

Gamma di prodotti

Codice prodotto	L mm	TL mm		Q.tà per scatola	N. materiale
LBS-S-T25-8×65	65	57		250	1312630
LBS-S-T25-8×85	85	70		250	1312631
LBS-S-T25-8×105	105	70		250	1312632
LBS-S-T25-8×125	125	70		250	1312633
LBS-S-T25-8×145	145	70		250	1312634
LBS-S-T25-8×165	165	70		100	1312636
LBS-S-T25-8×185	185	70		100	1312637

I dati riportati non sono vincolanti e sono soggetti a variazioni. Prima dell'utilizzo dei prodotti, i dati e le informazioni tecniche devono essere verificati da uno specialista e devono essere rispettate le prescrizioni locali. Il presente documento è soggetto a revisione. Con riserva di modifiche tecniche.

Prodotti da abbinare

Codice prodotto	Descrizione	
IRD-82×40	Placchetta di distribuzione carico per membrana impermeabile e isolante. Per applicazione di fissaggio in cimosa.	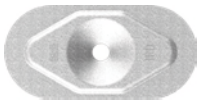
IF/IG-C-82×40	Placchetta di distribuzione carico convessa per membrana impermeabile e isolante. Per applicazione di fissaggio in cimosa su supporto rigido.	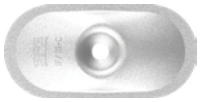
ID-70×70	Placchetta di distribuzione carico per isolante.	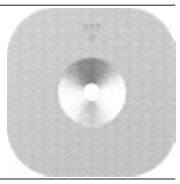
MW-40-LBS	Placchetta di distribuzione carico per membrana impermeabile e isolante in abbinamento ai fissaggi LBS-T25-8,0 e LBS-S-T25-8,0. Per applicazione di fissaggio in cimosa.	
FI-P-6,8	Placchette di distribuzione carico per membrane impermeabili in PVC, TPO e EPDM. Per applicazione di fissaggio ad induzione isoweld®.	
RG50	Manicotto per membrana impermeabile e isolante in abbinamento ai fissaggi LBS-T25-8,0 e LBS-S-T25-8,0. Per applicazione di fissaggio in cimosa.	

I dati riportati non sono vincolanti e sono soggetti a variazioni. Prima dell'utilizzo dei prodotti, i dati e le informazioni tecniche devono essere verificati da uno specialista e devono essere rispettate le prescrizioni locali. Il presente documento è soggetto a revisione. Con riserva di modifiche tecniche.

Utensili e accessori

Codice prodotto	Descrizione	
ZA¼"-M6-300 ZA¼"-M6-750	Asta porta punta per l'installazione del fissaggio e del manicotto, lunghezza 300 mm e 750 mm	
ZA¼"-M6-EXT	Prolunga asta porta punta, lunghezza 100 mm	
T25-32-M6	Inserto con impronta T25	
ZH-11-RING	Adattatore per mantenere la presa dei manicotti R48, R50, R75 sull'asta porta punta	
ZA¼"	Portainserto per inserti con albero esagonale	
T25-25-HEX ¼"	Inserto con impronta T25 e albero esagonale	

Raccomandazioni per l'installazione

Procedura operativa	Raccomandazione	
Avvitamento	Avvitatore elettrico • 300–700 giri/min • Min. 500 W Strumento a batteria • 300–700 giri/min • Min. 18 V • Batteria con min. 2,5 Ah Non utilizzare uno strumento a percussione	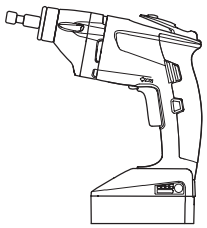

I dati riportati non sono vincolanti e sono soggetti a variazioni. Prima dell'utilizzo dei prodotti, i dati e le informazioni tecniche devono essere verificati da uno specialista e devono essere rispettate le prescrizioni locali. Il presente documento è soggetto a revisione. Con riserva di modifiche tecniche.

LBS-T25-8,0

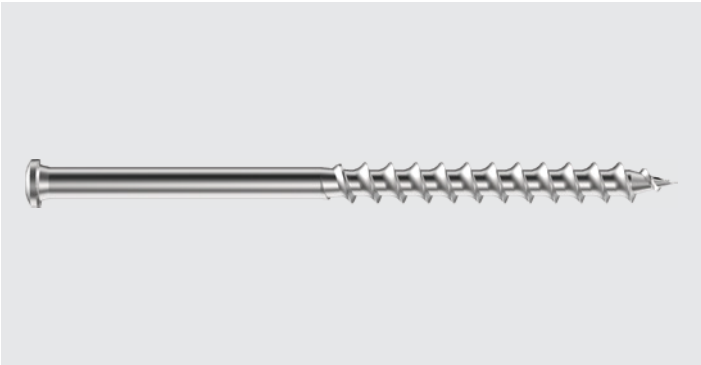

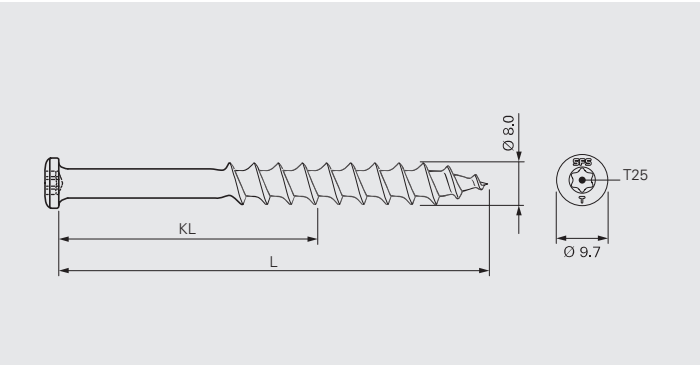

Applicazione

Fissaggio in acciaio al carbonio per membrana impermeabile e isolante su supporto in calcestruzzo aerato.

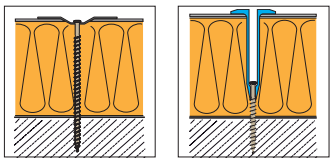

Qualità del materiale di supporto:	min. P3.3 (DIN 4223-1)
Profondità di posa:	min. 60 mm

Informazioni sul prodotto

Materiale:	Acciaio al carbonio temprato
Protezione da corrosione:	Durocoat® Resistenza a 15 cicli del test di Kesternich in conformità a • EAD 030351-00-0402, A2.4 • FM approval standard 4470

Approvazioni/Valutazioni

CE 08
ETA-08/0262

Dichiarazione di prestazione (DoP)

I dati riportati non sono vincolanti e sono soggetti a variazioni. Prima dell'utilizzo dei prodotti, i dati e le informazioni tecniche devono essere verificati da uno specialista e devono essere rispettate le prescrizioni locali. Il presente documento è soggetto a revisione. Con riserva di modifiche tecniche.

Caratteristiche e vantaggi

- Installazione veloce e facile senza preforo
- Il filetto speciale previene una forza torcente eccessiva e offre valori di estrazione elevati
- Protezione da corrosione di alta qualità, salvaguardia dell'ambiente, senza cromo VI

Gamma di prodotti

Codice prodotto	L mm	TL mm		Q.tà per scatola	N. materiale
LBS-T25-8×65	65	57		500	1231834
LBS-T25-8×85	85	70		500	1231836
LBS-T25-8×105	105	70		250	1231837
LBS-T25-8×125	125	70		250	1231838
LBS-T25-8×145	145	70		250	1328069
LBS-T25-8×165	165	70		200	1328099
LBS-T25-8×185	185	70		200	1328111

I dati riportati non sono vincolanti e sono soggetti a variazioni. Prima dell'utilizzo dei prodotti, i dati e le informazioni tecniche devono essere verificati da uno specialista e devono essere rispettate le prescrizioni locali. Il presente documento è soggetto a revisione. Con riserva di modifiche tecniche.

Prodotti da abbinare

Codice prodotto	Descrizione	
IRD-82×40	Placchetta di distribuzione carico per membrana impermeabile e isolante. Per applicazione di fissaggio in cimosa.	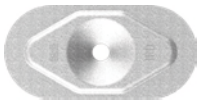
IF/IG-C-82×40	Placchetta di distribuzione carico convessa per membrana impermeabile e isolante. Per applicazione di fissaggio in cimosa su supporto rigido.	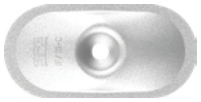
ID-70×70	Placchetta di distribuzione carico per isolante.	
MW-40-LBS	Placchetta di distribuzione carico per membrana impermeabile e isolante in abbinamento ai fissaggi LBS-T25-8,0 e LBS-S-T25-8,0. Per applicazione di fissaggio in cimosa.	
FI-P-6,8	Placchette di distribuzione carico per membrane impermeabili in PVC, TPO e EPDM. Per applicazione di fissaggio su campo isoweld®.	
RG50	Manicotto per membrana impermeabile e isolante in abbinamento ai fissaggi LBS-T25-8,0 e LBS-S-T25-8,0. Per applicazione di fissaggio in cimosa.	

I dati riportati non sono vincolanti e sono soggetti a variazioni. Prima dell'utilizzo dei prodotti, i dati e le informazioni tecniche devono essere verificati da uno specialista e devono essere rispettate le prescrizioni locali. Il presente documento è soggetto a revisione. Con riserva di modifiche tecniche.

Utensili e accessori

Codice prodotto	Descrizione	
ZA¼"-M6-300 ZA¼"-M6-750	Asta porta punta per l'installazione del fissaggio e del manicotto, lunghezza 300 mm e 750 mm	
ZA¼"-M6-EXT	Prolunga asta porta punta, lunghezza 100 mm	
T25-32-M6	Inserto con impronta T25	
ZH-11-RING	Adattatore per mantenere la presa dei manicotti R48, R50, R75 sull'asta porta punta	
ZA¼"	Portainserto per inserti con albero esagonale	
T25-25-HEX ¼"	Inserto con impronta T25 e albero esagonale	

Raccomandazioni per l'installazione

Procedura operativa	Raccomandazione	
Avvitamento	Avvitatore elettrico • 300–700 giri/min • Min. 500 W Strumento a batteria • 300–700 giri/min • Min. 18 V • Batteria con min. 2,5 Ah Non utilizzare uno strumento a percussione	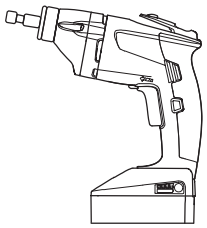

I dati riportati non sono vincolanti e sono soggetti a variazioni. Prima dell'utilizzo dei prodotti, i dati e le informazioni tecniche devono essere verificati da uno specialista e devono essere rispettate le prescrizioni locali. Il presente documento è soggetto a revisione. Con riserva di modifiche tecniche.

TPR-L-6,3

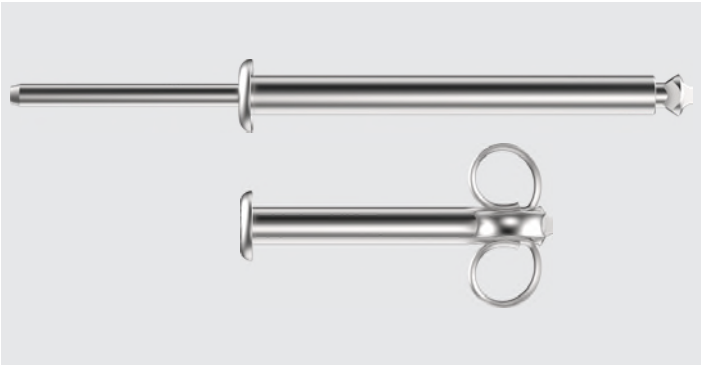

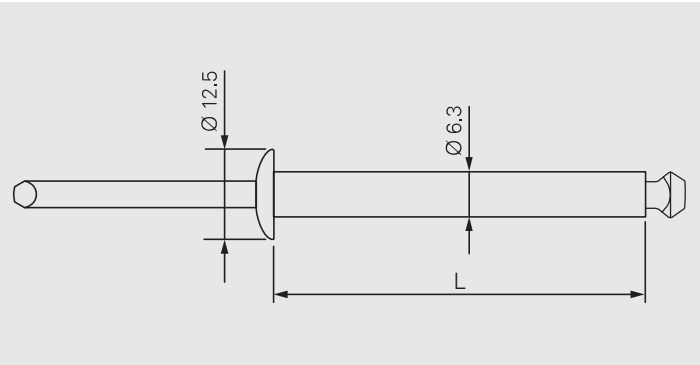

Applicazione

Rivetto a fiore per membrana impermeabile e isolante su supporti critici, dove i fissaggi filettati non sono in grado di fornire una resistenza adeguata.

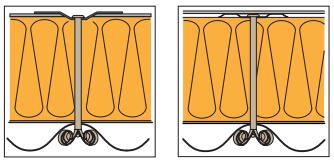

Spessore del materiale di supporto:	Supporto in acciaio min. 0,5 mm
	Supporto in alluminio min. 0,6 mm
Diametro preforo:	7,0 mm
Lunghezza Rivetto a fioreL:	Spessore serrabile CL + min. 25 mm

Informazioni sul prodotto

Materiale corpo:	Lega in alluminio/magnesio
Materiale mandrino:	Acciaio al carbonio, zincato

Certificazioni/Valutazioni

CE 08
ETA-08/0262

Dichiarazione di prestazione (DoP)

I dati riportati non sono vincolanti e sono soggetti a variazioni. Prima dell'utilizzo dei prodotti, i dati e le informazioni tecniche devono essere verificati da uno specialista e devono essere rispettate le prescrizioni locali. Il presente documento è soggetto a revisione. Con riserva di modifiche tecniche.

Caratteristiche e vantaggi

- Valori di estrazione elevati in supporti critici
- Per applicazioni multiple
- Nessun pericolo di svitamento
- Installazione veloce e facile con utensile di posa IP50-B
- Salvaguardia dell'ambiente, senza cromo VI

Gamma di prodotti

Codice prodotto	L mm	CL min. mm	CL max. mm		Q.tà per scatola	N. materiale
TPR-L-6,3×38	38	10*	13		1000	1241233
TPR-L-6,3×51	51	10*	26		1000	1326232
TPR-L-6,3×64	64	20*	39		500	1241237
TPR-L-6,3×76	76	20*	51		500	1241241
TPR-L-6,3×88	88	20*	63		500	1241242
TPR-L-6,3×102	102	20*	77		500	1241244
TPR-L-6,3×127	127	37	102		500	1241246
TPR-L-6,3×152	152	62	127		500	1241248
TPR-L-6,3×178	178	88	153		250	1241249
TPR-L-6,3×203	203	113	178		250	1241250
TPR-L-6,3×229	229	139	204		250	1241251
TPR-L-6,3×254	254	164	229		250	1241252

*Spessore serrabile CL minima richiesta a causa del mandrino che rimane nel rivetto a strappo

I dati riportati non sono vincolanti e sono soggetti a variazioni. Prima dell'utilizzo dei prodotti, i dati e le informazioni tecniche devono essere verificati da uno specialista e devono essere rispettate le prescrizioni locali. Il presente documento è soggetto a revisione. Con riserva di modifiche tecniche.

Prodotti da abbinare

Codice prodotto	Descrizione	
IRD-82×40	Placchetta di distribuzione carico per membrana impermeabile e isolante. Per applicazione di fissaggio in cimosa.	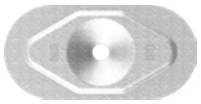
IF/IG-C-82×40	Placchetta di distribuzione carico convessa per membrana impermeabile e isolante. Per applicazione di fissaggio in cimosa su supporto rigido.	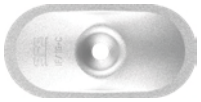
ID-70×70	Placchetta di distribuzione carico per isolante.	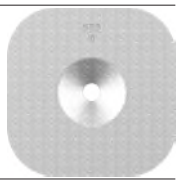
FI-P-6,8	Placchette di distribuzione carico per membrane impermeabili in PVC, TPO e EPDM. Per applicazione di fissaggio ad induzione isoweld®.	

Utensili e accessori

Codice prodotto	Descrizione	
IP50-B	Utensile di posa a batteria per Rivetto a fioreTPR-L-6,3	
SDS-7,0×L/L	Punta SDS	
HSS-7,0×L/L	PuntaHSS	

I dati riportati non sono vincolanti e sono soggetti a variazioni. Prima dell'utilizzo dei prodotti, i dati e le informazioni tecniche devono essere verificati da uno specialista e devono essere rispettate le prescrizioni locali. Il presente documento è soggetto a revisione. Con riserva di modifiche tecniche.