IWF-5,2

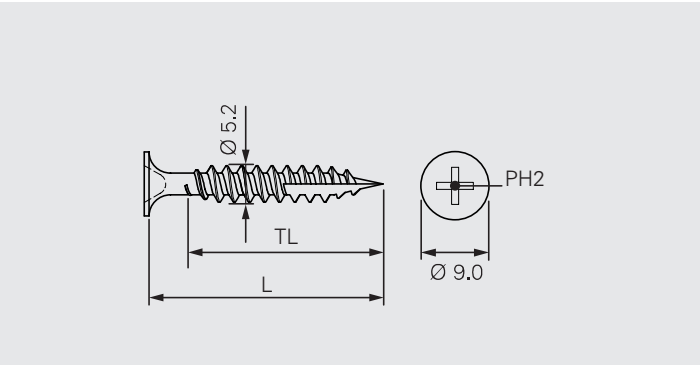

Applicazione

Fissaggio in acciaio al carbonio per membrana impermeabile e isolante su legno e pannelli in legno.

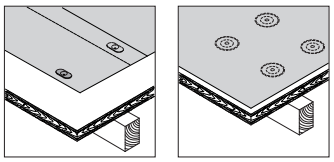

Spessore del materiale di supporto:	min. 18 mm
Profondità di posa:	min. 25 mm
Lunghezza fissaggio L:	Spessore serrabile CL + min. 25 mm

Informazioni sul prodotto

Materiale:	Acciaio al carbonio temprato
Protezione da corrosione:	Durocoat® Resistenza a 15 cicli del test di Kesternich in conformità a • EAD 030351-00-0402, A2.4 • FM approval standard 4470

Certificazioni/Valutazioni

CE 08
ETA-08/0262

Dichiarazione di prestazione (DoP)

I dati riportati non sono vincolanti e sono soggetti a variazioni. Prima dell'utilizzo dei prodotti, i dati e le informazioni tecniche devono essere verificati da uno specialista e devono essere rispettate le prescrizioni locali. Il presente documento è soggetto a revisione. Con riserva di modifiche tecniche.

Caratteristiche e vantaggi

- Il filetto speciale offre valori di estrazione elevati
- Installazione veloce e facile
- Per il pre-assemblaggio con placchetta di distribuzione carico carico MW-40
- Strumento di impostazione MV28 per installazione in verticale
- Protezione da corrosione di alta qualità, salvaguardia dell'ambiente, senza cromo VI

Gamma di prodotti
Fissaggi mobili

Codice prodotto	L mm	TL mm		Q.tà per scatola	N. materiale
IWF-5,2×25	25	22		1000	1185141
IWF-5,2×35	35	32		1000	1185146
IWF-5,2×45	45	42		1000	1193131
IWF-5,2×55	55	52		500	1090632

I dati riportati non sono vincolanti e sono soggetti a variazioni. Prima dell'utilizzo dei prodotti, i dati e le informazioni tecniche devono essere verificati da uno specialista e devono essere rispettate le prescrizioni locali. Il presente documento è soggetto a revisione. Con riserva di modifiche tecniche.

Prodotti da abbinare

Codice prodotto	Descrizione	
IRC/W-82×40	Placchetta di distribuzione carico per membrana impermeabile e isolante. Per applicazione di fissaggio in cimosa.	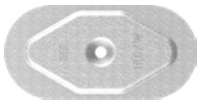
IF/IG-C-82×40	Placchetta di distribuzione carico convessa per membrana impermeabile e isolante. Per applicazione di fissaggio in cimosa su supporto rigido.	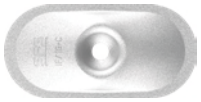
MW-40-FH	Placchetta di distribuzione carico per copertura membrana impermeabile da abbinare ai fissaggi per legno e pannelli in legno. Per applicazione di fissaggio in cimosa.	
FI-P-6,8	Placchette di distribuzione carico per membrane impermeabili in PVC, TPO e EPDM. Per applicazione di fissaggio ad induzione isoweld®.	

I dati riportati non sono vincolanti e sono soggetti a variazioni. Prima dell'utilizzo dei prodotti, i dati e le informazioni tecniche devono essere verificati da uno specialista e devono essere rispettate le prescrizioni locali. Il presente documento è soggetto a revisione. Con riserva di modifiche tecniche.

Utensili e accessori

Codice prodotto	Descrizione	
MV28-500 MV28-750	Strumento di installazione per abbinamento pre-assemblato di fissaggio e placchetta di distribuzione carico MW-40-FH, lunghezza 500 mm e 750 mm	
ZA¼"-M6-300 ZA¼"-M6-750	Asta porta punta per l'installazione del fissaggio e del manicotto, lunghezza 300 mm e 750 mm	
ZA¼"-M6-EXT	Prolunga asta porta punta, lunghezza 100 mm	
H2-32-M6	Inserto con impronta H2	
ZA¼"	Portainserto per inserti con albero esagonale	
H2-25-HEX ¼"	Inserto con impronta H2 e albero esagonale	

Raccomandazioni per l'installazione

Procedura operativa	Raccomandazione	
Avvitamento	Avvitatore elettrico • 300–700 giri/min • Min. 500 W Strumento a batteria • 300–700 giri/min • Min. 18 V • Batteria con min. 2,5 Ah	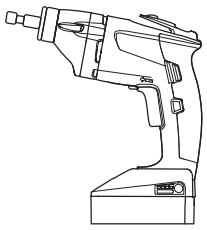

I dati riportati non sono vincolanti e sono soggetti a variazioni. Prima dell'utilizzo dei prodotti, i dati e le informazioni tecniche devono essere verificati da uno specialista e devono essere rispettate le prescrizioni locali. Il presente documento è soggetto a revisione. Con riserva di modifiche tecniche.

TS-T25-6,0

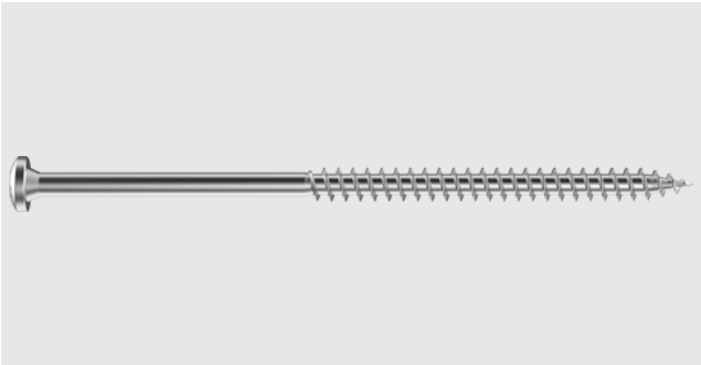

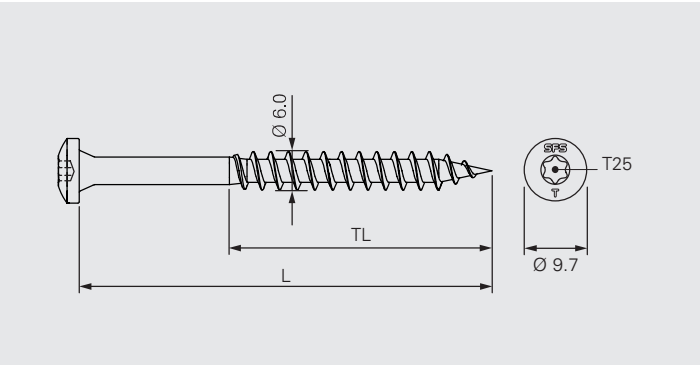

Applicazione 1

Fissaggio in acciaio al carbonio per membrana impermeabile e isolante su legno e pannelli in legno.

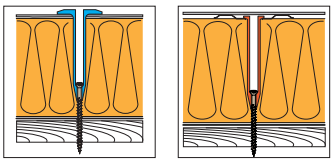

Spessore del materiale di supporto:	min. 18 mm
Profondità di posa:	min. 25 mm

Applicazione 2

Fissaggio in acciaio al carbonio per membrana impermeabile e isolante su supporto in calcestruzzo.

Qualità del materiale di supporto:	min. C12/15
Diametro preforo:	5,0 mm
Profondità di posa:	min. 50 mm
Profondità del preforo:	

Informazioni sul prodotto

Materiale:	Acciaio al carbonio temprato
Protezione da corrosione:	Durocoat® Resistenza a 15 cicli del test di Kesternich in conformità a • EAD 030351-00-0402, A2.4 • FM approval standard 4470

Certificazioni/Valutazioni

CE 08
ETA-08/0262

Dichiarazione di prestazione (DoP)

I dati riportati non sono vincolanti e sono soggetti a variazioni. Prima dell'utilizzo dei prodotti, i dati e le informazioni tecniche devono essere verificati da uno specialista e devono essere rispettate le prescrizioni locali. Il presente documento è soggetto a revisione. Con riserva di modifiche tecniche.

Caratteristiche e vantaggi

- Il filetto speciale offre valori di estrazione elevati
- Installazione veloce e facile grazie alla punta affilata
- Protezione da corrosione di alta qualità, salvaguardia dell'ambiente, senza cromo VI

Gamma di prodotti

Codice prodotto	L mm	TL mm			N. materiale
TS-T25-6,0×50	50	44		1000	1352258
TS-T25-6,0×60	60	54		500	1352259
TS-T25-6,0×70	70	64		500	1352260
TS-T25-6,0×80	80	70		500	1352261
TS-T25-6,0×90	90	70		500	1352262
TS-T25-6,0×100	100	70		500	1352263
TS-T25-6,0×110	110	70		500	1352264
TS-T25-6,0×120	120	70		500	1352265
TS-T25-6,0×130	130	70		250	1352266
TS-T25-6,0×140	140	70		250	1352267
TS-T25-6,0×160	160	70		250	1352268
TS-T25-6,0×180	180	70		250	1352269
TS-T25-6,0×200	200	70		250	1352270
TS-T25-6,0×220	220	70		250	1352271
TS-T25-6,0×240	240	70		250	1352272

I dati riportati non sono vincolanti e sono soggetti a variazioni. Prima dell'utilizzo dei prodotti, i dati e le informazioni tecniche devono essere verificati da uno specialista e devono essere rispettate le prescrizioni locali. Il presente documento è soggetto a revisione. Con riserva di modifiche tecniche.

Prodotti da abbinare a

Codice prodotto	Descrizione	
IRD-82×40	Placchetta di distribuzione carico per membrana impermeabile e isolante. Per applicazione di fissaggio in cimosa.	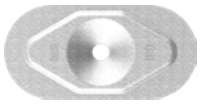
IF/IG-C-82×40	Placchetta di distribuzione carico convessa per membrana impermeabile e isolante. Per applicazione di fissaggio in cimosa su supporto rigido.	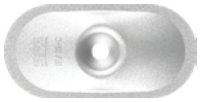
ID-70×70	Placchetta di distribuzione carico per isolante.	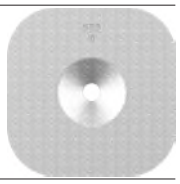
FI-P-6,8	Placchette di distribuzione carico per membrane impermeabili in PVC, TPO e EPDM. Per applicazione di fissaggio ad induzione isoweld®.	
R48	Manicotto a 3 punte per membrana impermeabile e isolante. Per applicazione di fissaggio in cimosa.	
R50	Manicotto per membrana impermeabile e isolante. Per applicazione di fissaggio in cimosa.	
R75	Manicotto per isolante.	
FI-R-20	Manicotto per membrana impermeabile e isolante. Per fissaggio in cimosa e fissaggio ad induzione isoweld® .	

I dati riportati non sono vincolanti e sono soggetti a variazioni. Prima dell'utilizzo dei prodotti, i dati e le informazioni tecniche devono essere verificati da uno specialista e devono essere rispettate le prescrizioni locali. Il presente documento è soggetto a revisione. Con riserva di modifiche tecniche.

Utensili e accessori

Codice prodotto	Descrizione	
ZA¼"-M6-300 ZA¼"-M6-750	Asta porta punta per l'installazione del fissaggio e del manicotto, lunghezza 300 mm e 750 mm	
ZA¼"-M6-EXT	Prolunga asta porta punta, lunghezza 100 mm	
T25-32-M6	Inserto con impronta T25	
ZH-11-RING	Adattatore per mantenere la presa dei manicotti R48, R50, R75 sull'asta porta punta	
ZH-12-RING	Adattatore per mantenere la presa dei manicotti FI-R-20 sull'asta porta punta	
Bit holder ZA¼"	Portainserto per inserti con albero esagonale	
T25-25-HEX¼"	Inserto con impronta T25 e albero esagonale	

Raccomandazioni per l'installazione

Procedura operativa	Raccomandazione	
Avvitamento	Avvitatore elettrico • 300–700 giri/min • Min. 500 W Utensile a batteria • 300–700 giri/min • Min. 18 V • Batteria con min. 2,5 Ah Non utilizzare un utensile a percussione	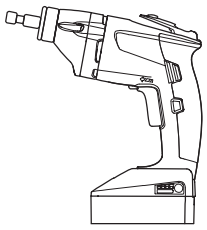

I dati riportati non sono vincolanti e sono soggetti a variazioni. Prima dell'utilizzo dei prodotti, i dati e le informazioni tecniche devono essere verificati da uno specialista e devono essere rispettate le prescrizioni locali. Il presente documento è soggetto a revisione. Con riserva di modifiche tecniche.