IR2-4,8 / IR2-M-4,8

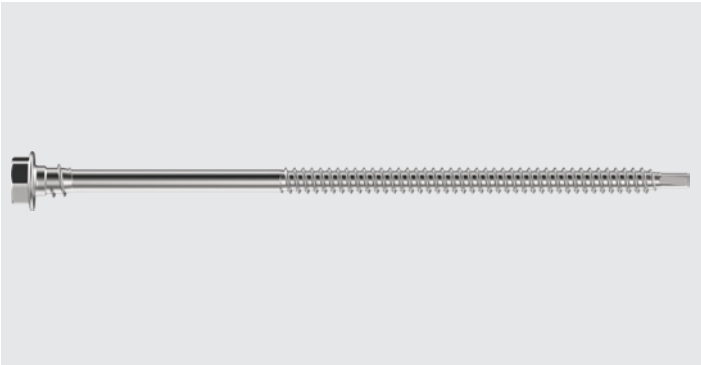

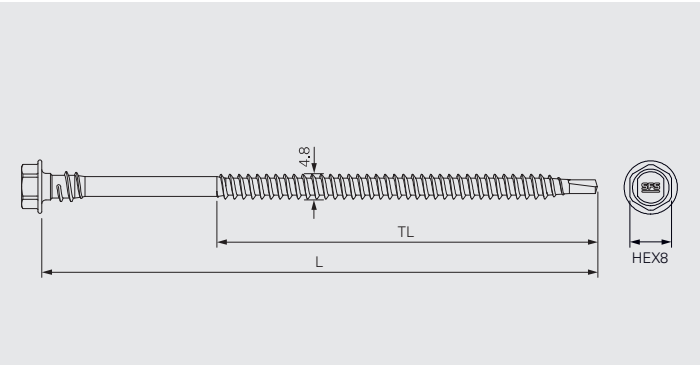

Applicazione 1

Fissaggio in acciaio al carbonio per membrana impermeabile e isolante su supporto in acciaio, sfuso e su caricatore.

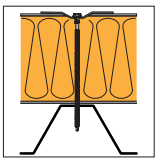

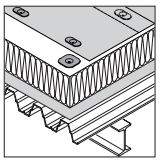

Qualità del materiale di supporto:	S235–S320GD
Spessore del materiale di supporto:	min. 0,6 mm
	max. 2×1,25 mm o 1×2,0 mm
Profondità di posa:	min. 20 mm
Lunghezza fissaggio L:	Spessore serrabile CL + min. 20 mm

Applicazione 2

Fissaggio in acciaio al carbonio per membrana impermeabile e isolante su legno e pannelli in legno, sfuso e su caricatore.

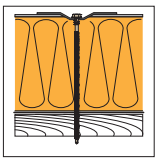

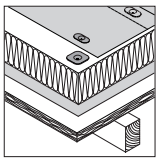

Spessore del materiale di supporto:	min. 18 mm
Profondità di posa:	min. 30 mm
Lunghezza fissaggio L:	Spessore serrabile CL + min. 30 mm

Informazioni sul prodotto

Materiale:	Acciaio al carbonio temprato
Protezione da corrosione:	Durocoat® Resistenza a 15 cicli del test di Kesternich in conformità a • EAD 030351-00-0402, A2.4 • FM approval standard 4470

Certificazioni/Valutazioni

CE 08
ETA-08/0262

FM APPROVED

TEKNISK GODKJENNING TG 2137 SINTEF Certification

Dichiarazione di prestazione (DoP)

I dati riportati non sono vincolanti e sono soggetti a variazioni. Prima dell'utilizzo dei prodotti, i dati e le informazioni tecniche devono essere verificati da uno specialista e devono essere rispettate le prescrizioni locali. Il presente documento è soggetto a revisione. Con riserva di modifiche tecniche.

Caratteristiche e vantaggi

- Installazione veloce e facile grazie alla punta ottimizzata
- Valori di estrazione elevati con filetto del fissaggio asimmetrico
- Protezione da corrosione di alta qualità, salvaguardia dell'ambiente, senza cromo VI
- Il filetto di supporto sotto la testa del fissaggio offre un sistema di fissaggio antipunzonamento
- Approvazione FM con alte valutazioni

Gamma di prodotti
Fissaggi sfusi

Codice prodotto	L mm	TL mm		Q.tà per scatola	N. materiale
IR2-4,8×60	60	45		1000	486461
IR2-4,8×70	70	55		500	486469
IR2-4,8×80	80	65		500	486472
IR2-4,8×90	90	75		500	486476
IR2-4,8×100	100	75		500	486500
IR2-4,8×120	120	75		500	486505
IR2-4,8×140	140	75		250	486508
IR2-4,8×160	160	75		250	486512
IR2-4,8×180	180	75		100	486515
IR2-4,8×200	200	75		100	486517
IR2-4,8×220	220	75		100	486520
IR2-4,8×240	240	75		100	486523
IR2-4,8×260	260	75		100	486526
IR2-4,8×280	280	75		100	486529
IR2-4,8×300	300	75		100	486531

I dati riportati non sono vincolanti e sono soggetti a variazioni. Prima dell'utilizzo dei prodotti, i dati e le informazioni tecniche devono essere verificati da uno specialista e devono essere rispettate le prescrizioni locali. Il presente documento è soggetto a revisione. Con riserva di modifiche tecniche.

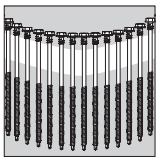

Fissaggi su caricatore

Codice prodotto	L mm	TL mm		Q.tà per scatola	N. materiale
IR2-M-4,8×60	60	45		750	25624
IR2-M-4,8×70	70	55		750	28017
IR2-M-4,8×80	80	65		750	25625
IR2-M-4,8×90	90	75		750	25735
IR2-M-4,8×100	100	75		750	25626
IR2-M-4,8×120	120	75		750	25627
IR2-M-4,8×140	140	75		750	25628
IR2-M-4,8×160	160	75		750	25629
IR2-M-4,8×180	180	75		750	1614906
IR2-M-4,8×200	200	75		750	1614908
IR2-M-4,8×220	220	75		750	1614898
IR2-M-4,8×240	220	75		750	1614899

Installazione possibile solo con IF240-B

Prodotti da abbinare

Codice prodotto	Descrizione	
IR-82×40	Placchetta di distribuzione carico per membrana impermeabile e isolante. Per applicazione di fissaggio in cimosa.	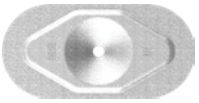
IF-70×70	Placchetta di distribuzione carico per isolante.	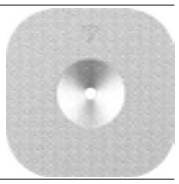

I dati riportati non sono vincolanti e sono soggetti a variazioni. Prima dell'utilizzo dei prodotti, i dati e le informazioni tecniche devono essere verificati da uno specialista e devono essere rispettate le prescrizioni locali. Il presente documento è soggetto a revisione. Con riserva di modifiche tecniche.

Utensili e accessori

Codice prodotto	Descrizione	
IF240-B	Macchina di impostazione automatica per un'installazione veloce ed economica Installazione di fissaggi e placchette di distribuzione carico. Per fissaggi su caricatore IR2-M-4,8 e IR2-S-M-4,8 e placchette di distribuzione carico IR-82×40, IF/IG-C-82×40 e IF-70×70.	
ZA¼"	Asta porta punta per bussola, per installazione manuale del fissaggio	
E380-3/8"-34	Bussola per fissaggio con testa esagonale 8 mm, per l'installazione manuale del fissaggio	

Raccomandazioni per l'installazione

Procedura operativa	Raccomandazione	
Avvitamento	Avvitatore elettrico • 1000–3000 giri/min • Min. 500 W Strumento a batteria • 1000–3000 giri/min • Min. 18 V • Batteria con min. 2,5 Ah	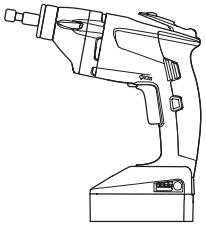

I dati riportati non sono vincolanti e sono soggetti a variazioni. Prima dell'utilizzo dei prodotti, i dati e le informazioni tecniche devono essere verificati da uno specialista e devono essere rispettate le prescrizioni locali. Il presente documento è soggetto a revisione. Con riserva di modifiche tecniche.

IR2-S-4,8 / IR2-S-M-4,8

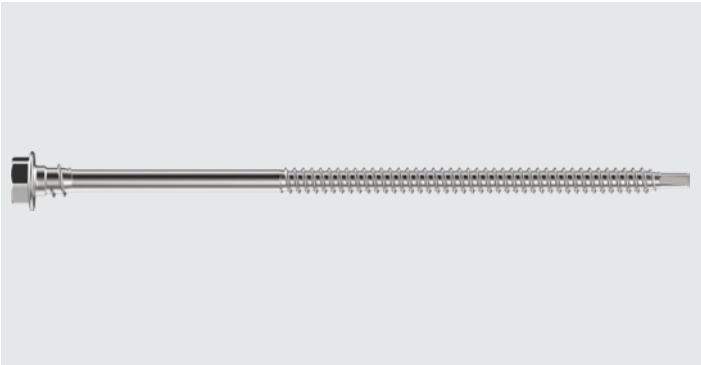

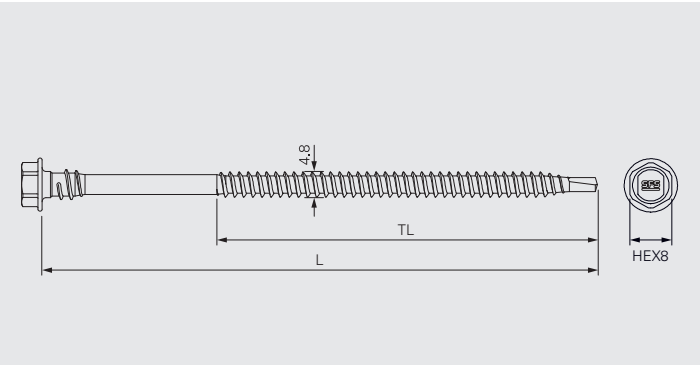

Applicazione 1

Fissaggio in acciaio inossidabile per membrana impermeabile e isolante su supporto in acciaio, sfuso e su caricatore. Per applicazioni con requisiti maggiori, ad es. elevata umidità relativa, condizioni o atmosfere aggressive chimiche (ad es. ambienti costieri). Per ristrutturazioni con condizioni non note della stratigrafia esistente o stratigrafia con strati abrasivi che possono danneggiare la protezione da corrosione. Se è richiesta l'estensione della durata di vita di progetto e/o della garanzia.

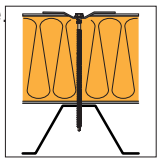

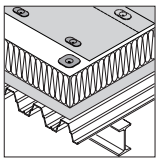

Qualità del materiale di supporto:	S235–S320GD
Spessore del materiale di supporto:	min. 0,6 mm
	max. 2×1,0 mm
Profondità di posa:	min. 20 mm
Lunghezza fissaggio L:	Spessore serrabile CL + min. 20 mm

Applicazione 2

Fissaggio in acciaio inossidabile per membrana impermeabile e isolante su legno e pannelli in legno, sfuso e su caricatore. Per applicazioni con requisiti maggiori, ad es. elevata umidità relativa, condizioni o atmosfere aggressive chimiche (ad es. ambienti costieri).
Per ristrutturazioni con condizioni non note dell'accumulo esistente o dell'accumulo con strati abrasivi che possono danneggiare la protezione da corrosione. Se è richiesta l'estensione della durata di vita di progetto e/o della garanzia.

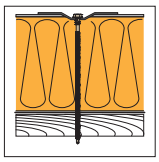

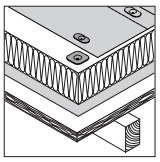

Spessore del materiale:	min. 18 mm
Profondità di posa:	min. 30 mm
Lunghezza fissaggio L:	Spessore serrabile CL + min. 30 mm

Informazioni sul prodotto

Materiale:	Acciaio inossidabile austenitico, standard europeo 1.4401, grado A4, AISI 316
	Punta, lunghezza 13 mm: Acciaio al carbonio temprato, zincato

Certificazioni/Valutazioni

CE 08
ETA-08/0262

Dichiarazione di prestazione (DoP)

I dati riportati non sono vincolanti e sono soggetti a variazioni. Prima dell'utilizzo dei prodotti, i dati e le informazioni tecniche devono essere verificati da uno specialista e devono essere rispettate le prescrizioni locali. Il presente documento è soggetto a revisione. Con riserva di modifiche tecniche.

Caratteristiche e vantaggi

- Acciaio inossidabile qualità A4, 1.4401, AISI 316
- Installazione veloce e facile grazie alla punta ottimizzata
- Valori di estrazione elevati con filetto del fissaggio asimmetrico
- Salvaguardia dell'ambiente, senza cromo VI
- Il filetto di supporto sotto la testa del fissaggio offre un sistema di fissaggio antipunzonamento

Gamma di prodotti
Fissaggi sfusi

Codice prodotto	L mm	TL mm			N. materiale
IR2-S-4,8×60	60	45		500	484741
IR2-S-4,8×80	80	65		500	492787
IR2-S-4,8×100	100	75		500	492793
IR2-S-4,8×120	120	75		500	484743
IR2-S-4,8×140	140	75		250	496263
IR2-S-4,8×160	160	75		250	496265
IR2-S-4,8×180	180	75		100	1258202
IR2-S-4,8×200	200	75		100	1258205
IR2-S-4,8×220	220	75		100	1258207
IR2-S-4,8×240	240	75		100	1258209
IR2-S-4,8×260	260	75		100	1258221

I dati riportati non sono vincolanti e sono soggetti a variazioni. Prima dell'utilizzo dei prodotti, i dati e le informazioni tecniche devono essere verificati da uno specialista e devono essere rispettate le prescrizioni locali. Il presente documento è soggetto a revisione. Con riserva di modifiche tecniche.

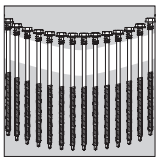

Fissaggi su caricatore

Codice prodotto	L mm	TL mm			N. materiale
IR2-S-M-4,8×80	80	65		750	624865
IR2-S-M-4,8×100	100	75		750	624857
IR2-S-M-4,8×120	120	75		750	624858
IR2-S-M-4,8×140	140	75		750	624859
IR2-S-M-4,8×160	160	75		750	624861
IR2-S-M-4,8×180	180	75		750	1614901
IR2-S-M-4,8×200	200	75		750	1614909
IR2-S-M-4,8×220	220	75		750	1614903
IR2-S-M-4,8×240	240	75		750	1614904

Installazione possibile solo con IF240, IF240-B

Prodotti da abbinare

Codice prodotto	Descrizione	
IR-82×40	Placchetta di distribuzione carico per membrana impermeabile e isolante. Per applicazione di fissaggio in cimosa.	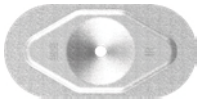
IF-70×70	Placchetta di distribuzione carico per isolante.	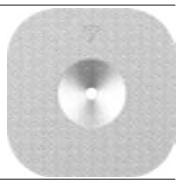

I dati riportati non sono vincolanti e sono soggetti a variazioni. Prima dell'utilizzo dei prodotti, i dati e le informazioni tecniche devono essere verificati da uno specialista e devono essere rispettate le prescrizioni locali. Il presente documento è soggetto a revisione. Con riserva di modifiche tecniche.

Utensili e accessori

Codice prodotto	Descrizione	
IF240-B	Macchina di impostazione automatica per un'installazione veloce ed economica Installazione di fissaggi e placchette di distribuzione carico. Per fissaggi su caricatore IR2-M-4,8 e IR2-S-M-4,8 e placchette di distribuzione carico IR-82×40, IF/IG-C-82×40 e IF-70×70.	
ZA¼"	Asta porta punta per bussola, per installazione manuale del fissaggio	
E380-3/8"-34	Bussola per fissaggio con testa esagonale 8 mm, per l'installazione manuale del fissaggio	

Raccomandazioni per l'installazione

Procedura operativa	Raccomandazione	
Avvitamento	Avvitatore elettrico • 1000–3000 giri/min • Min. 500 W Strumento a batteria • 1000–3000 giri/min • Min. 18 V • Batteria con min. 2,5 Ah	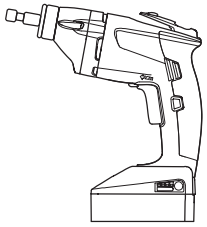

I dati riportati non sono vincolanti e sono soggetti a variazioni. Prima dell'utilizzo dei prodotti, i dati e le informazioni tecniche devono essere verificati da uno specialista e devono essere rispettate le prescrizioni locali. Il presente documento è soggetto a revisione. Con riserva di modifiche tecniche.

IR3-4,8

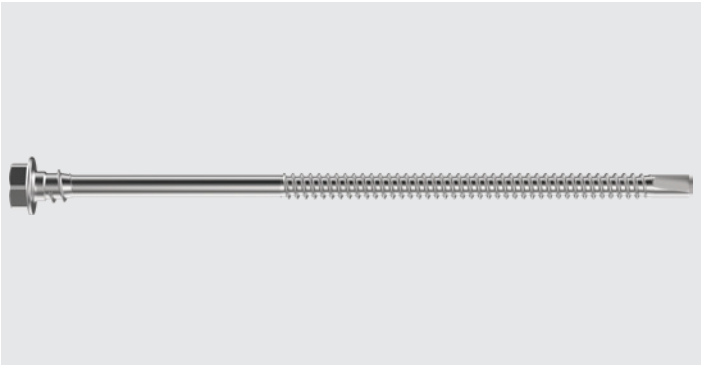

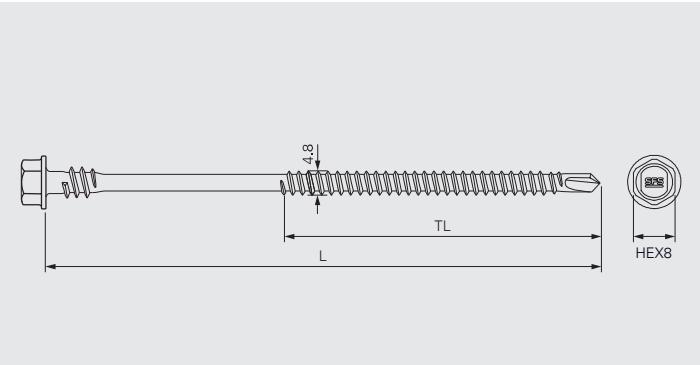

Applicazione

Fissaggio in acciaio al carbonio per membrana impermeabile e isolante su supporto in acciaio spesso.

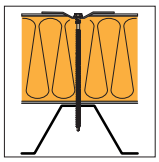

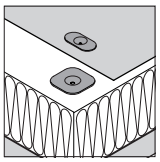

Qualità del materiale di supporto:	S235–S320GD
Spessore del materiale di supporto:	min. 1,0 mm
	max. 2×1,5 mm
Profondità di posa:	min. 20 mm
Lunghezza fissaggio L:	Spessore serrabile CL + min. 20 mm

Informazioni sul prodotto

Materiale:	Acciaio al carbonio temprato
Protezione da corrosione:	Durocoat® Resistenza a 15 cicli del test di Kesternich in conformità a • EAD 030351-00-0402, A2.4 • FM approval standard 4470

Certificazioni/Valutazioni

CE 08

ETA-08/0262

Dichiarazione di prestazione (DoP)

I dati riportati non sono vincolanti e sono soggetti a variazioni. Prima dell'utilizzo dei prodotti, i dati e le informazioni tecniche devono essere verificati da uno specialista e devono essere rispettate le prescrizioni locali. Il presente documento è soggetto a revisione. Con riserva di modifiche tecniche.

Caratteristiche e vantaggi

- Punta ottimizzata per supporti in acciaio spesso fino a 2×1,5 mm
- Protezione da corrosione di alta qualità, salvaguardia dell'ambiente, senza cromo VI
- Il filetto di supporto sotto la testa del fissaggio offre un sistema di fissaggio antipunzonamento

Gamma di prodotti

Codice prodotto	L mm	TL mm		Q.tà per scatola	N. materiale
IR3-4,8×80	80	65		500	492790
IR3-4,8×100	100	75		500	492796
IR3-4,8×120	120	75		500	492799
IR3-4,8×140	140	75		250	492802
IR3-4,8×160	160	75		250	492805
IR3-4,8×180	180	75		100	492808
IR3-4,8×200	200	75		100	492813
IR3-4,8×220	220	75		100	492818
IR3-4,8×240	240	75		100	492821
IR3-4,8×260	260	75		100	492824
IR3-4,8×280	280	75		100	492827
IR3-4,8×300	300	75		100	492831

I dati riportati non sono vincolanti e sono soggetti a variazioni. Prima dell'utilizzo dei prodotti, i dati e le informazioni tecniche devono essere verificati da uno specialista e devono essere rispettate le prescrizioni locali. Il presente documento è soggetto a revisione. Con riserva di modifiche tecniche.

Prodotti da abbinare

Codice prodotto	Descrizione	
IR-82×40	Placchetta di distribuzione carico per membrana impermeabile e isolante. Per applicazione di fissaggio in cimosa.	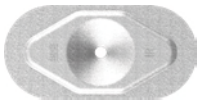
IF-70×70	Placchetta di distribuzione carico per isolante.	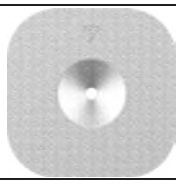

Utensili e accessori

Codice prodotto	Descrizione	
ZA¼"	Asta porta punta per bussola, per installazione manuale del fissaggio	
E380-3/8"-34	Bussola per fissaggio con testa esagonale 8 mm, per l'installazione manuale del fissaggio	

Raccomandazioni per l'installazione

Procedura operativa	Raccomandazione	
Avvitamento	Avvitatore elettrico • 1000–3000 giri/min • Min. 500 W Strumento a batteria • 1000–3000 giri/min • Min. 18 V • Batteria con min. 2,5 Ah	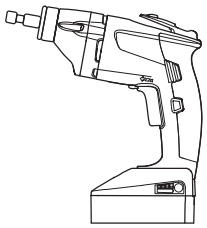

I dati riportati non sono vincolanti e sono soggetti a variazioni. Prima dell'utilizzo dei prodotti, i dati e le informazioni tecniche devono essere verificati da uno specialista e devono essere rispettate le prescrizioni locali. Il presente documento è soggetto a revisione. Con riserva di modifiche tecniche.

BS-4,8

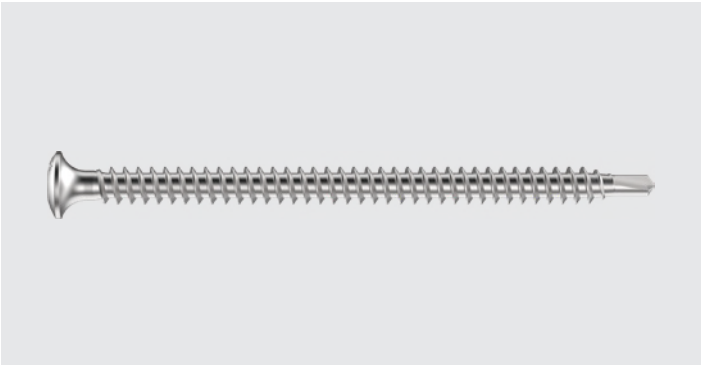

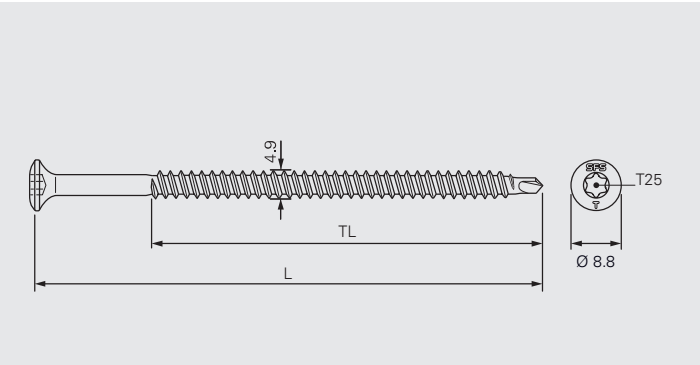

Applicazione 1

Fissaggio in acciaio al carbonio per membrana impermeabile e isolante su supporto in acciaio.

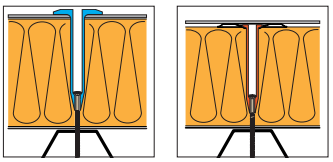

Qualità del materiale di supporto:	S235–S320GD
Spessore del materiale di supporto:	min. 0,6 mm
	max. 2×1,25 mm o 1×2,0 mm
Profondità di posa:	min. 20 mm

Applicazione 2

Fissaggio in acciaio al carbonio per membrana impermeabile e isolante su legno e pannelli in legno.

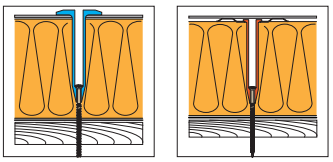

Spessore del materiale di supporto:	min. 18 mm
Profondità di posa:	min. 30 mm

Informazioni sul prodotto

Materiale:	Acciaio al carbonio temprato
Protezione da corrosione:	Durocoat® Resistenza a 15 cicli del test di Kesternich in conformità a • EAD 030351-00-0402, A2.4 • FM approval standard 4470

Certificazioni/Valutazioni

CE 08
ETA-08/0262

FM APPROVED

TEKNISK GODKJENNING TG 2137 SINTEF Certification

Dichiarazione di prestazione (DoP)

All information is non-binding and without liability. All information and calculations are to be checked by a specialist before the product is used. Local regulations are to be observed. This document is subject to revision and amendment.

Caratteristiche e vantaggi

- Installazione veloce e facile grazie alla punta ottimizzata
- Valori di estrazione elevati con filetto del fissaggio asimmetrico
- Protezione da corrosione di alta qualità, salvaguardia dell'ambiente, senza cromo VI
- Approvazione FM con alte valutazioni

Gamma di prodotti

Codice prodotto	L mm	TL mm		Q.tà	N. materiale
BS-4,8×50	50	45		1000	1261131
BS-4,8×60	60	55		500	1261132
BS-4,8×70	70	65		500	1261140
BS-4,8×80	80	75		500	1261142
BS-4,8×90	90	75		500	1261143
BS-4,8×100	100	75		500	1261144
BS-4,8×110	110	75		500	1261145
BS-4,8×120	120	75		500	1261146
BS-4,8×130	130	75		500	1261148
BS-4,8×140	140	75		500	1261149
BS-4,8×150	150	75		500	1261150
BS-4,8×170	170	75		250	1261151
BS-4,8×190	190	75		250	1261152
BS-4,8×200	200	75		250	1261153
BS-4,8×220	220	75		250	1261154
BS-4,8×240	240	75		250	1261155
BS-4,8×260	260	75		250	1261156
BS-4,8×300	300	75		250	1261157

All information is non-binding and without liability. All information and calculations are to be checked by a specialist before the product is used. Local regulations are to be observed. This document is subject to revision and amendment.

Prodotti da abbinare

Codice prodotto	Descrizione	
FI-P-6,8	Placchette di distribuzione carico per membrane impermeabili in PVC, TPO e EPDM. Per applicazione di fissaggio ad induzione isoweld®.	
RP48	Manicotto a 3 punte per membrana impermeabile da abbinare ai fissaggi BS-4,8, BS3-4,8 e BS-S-4,8. Per applicazione di fissaggio in cimosa.	
RP50	Manicotto per membrana impermeabile e isolante in abbinamento ai fissaggi BS-4,8, BS3-4,8 e BS-S-4,8. Per applicazione di fissaggio in cimosa. Per l'uso con gli utensili automatici di posa IT260, IT260-B.	
RP75	Manicotto per isolante in abbinamento ai fissaggi BS-4,8, BS3-4,8 e BS-S-4,8.	
R48	Manicotto a 3 punte per membrana impermeabile da abbinare ai fissaggi BS-4,8 e BS-S-4,8. Per applicazione di fissaggio in cimosa.	
R50	Manicotto per membrana impermeabile e isolante. Per applicazione di fissaggio in cimosa.	
R75	Manicotto per isolante.	
FI-R-20	Manicotto per membrana impermeabile e isolante. Per fissaggio in cimosa e fissaggio ad induzione isoweld®.	

All information is non-binding and without liability. All information and calculations are to be checked by a specialist before the product is used. Local regulations are to be observed. This document is subject to revision and amendment.

Utensili e accessori

Codice prodotto	Descrizione	
IT260-B	Utensile di posa automatico per un'installazione veloce ed economica dei fissaggi e dei manicotti. Per l'abbinamento pre-assemblato dei fissaggi BS-4,8, BS3-4,8, BS-S-4,8 e del manicotto RP50.	
ZA¼"-M6-300 ZA¼"-M6-750	Asta porta punta per l'installazione del fissaggio e del manicotto, lunghezza 300 mm e 750 mm	
ZA¼"-M6-EXT	Prolunga asta porta punta, lunghezza 100 mm	
T25-32-M6	Inserto con impronta T25	
T25-32-M6-RING	Inserto con impronta T25 e anello di supporto per mantenere la presa dei manicotti RP48, RP50, RP75 sull'inserto.	
ZH-11-RING	Adattatore per mantenere la presa dei manicotti R48, R50, R75 sull'asta porta punta.	
ZH-12-RING	Adattatore per mantenere la presa dei manicotti FI-R-20 sull'asta porta punta	
ZA¼"	Portainserto per inserti con albero esagonale	
T25-25-HEX¼"	Inserto con impronta T25 e albero esagonale	

Raccomandazioni per l'installazione

Procedura operativa	Raccomandazione	
Avvitamento	Avvitatore elettrico • 1000–3000 giri/min • Min. 500 W Strumento a batteria • 1000–3000 giri/min • Min. 18 V • Batteria con min. 2,5 Ah	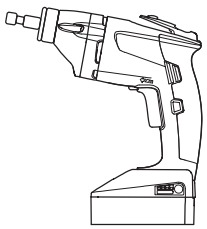

All information is non-binding and without liability. All information and calculations are to be checked by a specialist before the product is used. Local regulations are to be observed. This document is subject to revision and amendment.

BS-S-4,8

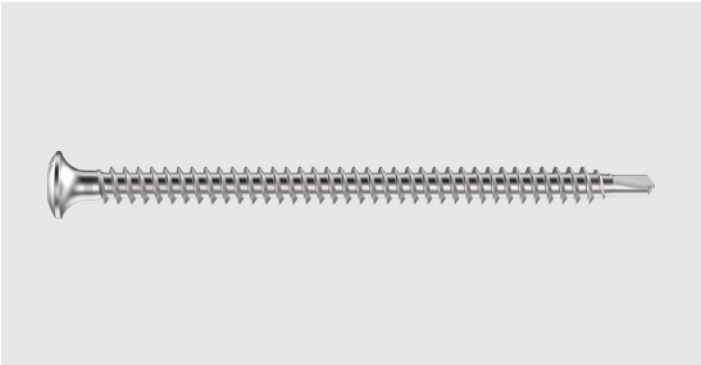

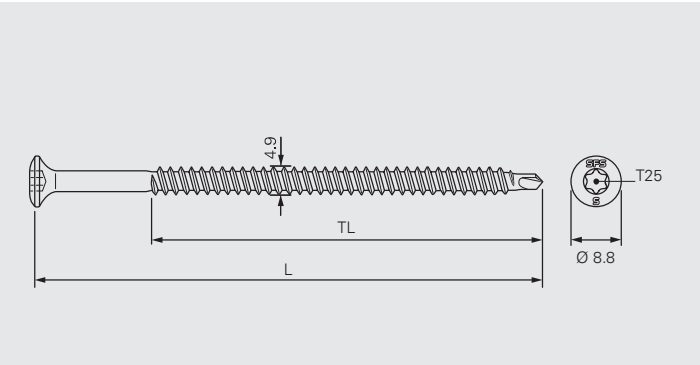

Applicazione 1

Fissaggio in acciaio inossidabile per membrana impermeabile e isolante su impalcato in acciaio. Per applicazioni con requisiti più elevati, ad es. umidità relativa alta, condizioni o atmosfere aggressive chimiche (ad es. ambienti costieri). Per ristrutturazioni con condizioni non note del build-up esistente o build-up con strati abrasivi che possono danneggiare la protezione da corrosione. Se è richiesta l'estensione della durata di vita di progetto e/o della garanzia.

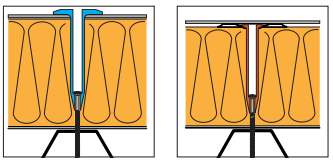

Qualità del materiale di supporto:	S235–S320GD
Spessore del materiale di supporto:	min. 0,6 mm
	max. 2×1,0 mm
Profondità di posa:	min. 20 mm

Applicazione 2

Fissaggio in acciaio inossidabile per membrana impermeabile e isolante su legno e pannelli in legno. Per applicazioni con requisiti maggiori, ad es. elevata umidità relativa, condizioni o atmosfere aggressive chimiche (ad es. ambienti costieri). Per ristrutturazioni con condizioni non note del build-up esistente o build-up con strati abrasivi che possono danneggiare la protezione da corrosione. Se è richiesta l'estensione della durata di vita di progetto e/o della garanzia.

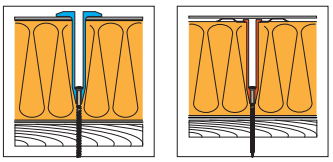

Spessore del materiale di supporto:	min. 18 mm
Profondità di posa:	min. 30 mm

Informazioni sul prodotto

Materiale:	Acciaio inossidabile austenitico, standard europeo 1.4401, grado A4, AISI 316
	Punta, lunghezza 13 mm: Acciaio al carbonio temprato, zincato

Certificazioni/Valutazioni

CE 08
ETA-08/0262

Dichiarazione di prestazione (DoP)

Tutte le informazioni sono da considerarsi non vincolanti ed escludono qualunque responsabilità. Tutte le informazioni e i calcoli devono essere controllati da uno specialistaprima di utilizzare il prodotto. Le norme locali devono essere rispettate. Il presente documento è soggetto a revisione e modifica.

Caratteristiche e vantaggi

- Acciaio inossidabile qualità A4, 1.4401, AISI 316
- Installazione veloce e facile grazie alla punta ottimizzata
- Valori di estrazione elevati con filetto del fissaggio asimmetrico
- Salvaguardia dell'ambiente, senza cromo VI

Gamma di prodotti

Codice prodotto	L mm	TL mm		Q.tà per scatola	N. materiale
BS-S-4,8×60	60	55		250	1341595
BS-S-4,8×80	80	75		250	1341596
BS-S-4,8×100	100	75		250	1341587
BS-S-4,8×120	120	75		250	1341588
BS-S-4,8×140	140	75		250	1341589
BS-S-4,8×160	160	75		250	1341591
BS-S-4,8×180	180	75		250	1341593
BS-S-4,8×200	200	75		250	1341594

I dati riportati non sono vincolanti e sono soggetti a variazioni. Prima dell'utilizzo dei prodotti, i dati e le informazioni tecniche devono essere verificati da uno specialista e devono essere rispettate le prescrizioni locali. Il presente documento è soggetto a revisione. Con riserva di modifiche tecniche.

Prodotti da abbinare

Codice prodotto	Descrizione	
FI-P-6,8	Placchette di distribuzione carico per membrane impermeabili in PVC, TPO e EPDM. Per applicazione di fissaggio ad induzione isoweld®.	
RP48	Manicotto a 3 punte per membrana impermeabile e Isolante in abbinamento ai fissaggi BS-4,8, BS3-4,8 e BS-S-4,8. Per applicazione di fissaggio in cimosa.	
RP50	Manicotto per membrana impermeabile e isolante in abbinamento ai fissaggi BS-4,8, BS3-4,8 e BS-S-4,8. Per applicazione di fissaggio in cimosa. Per l'uso con gli utensili di posa IT260, IT260-B.	
RP75	Manicotto per isolante in abbinamento ai fissaggi BS-4,8, BS3-4,8 e BS-S-4,8.	
R48	Manicotto a 3 punte per membrana impermeabile e isolante. Per applicazione di fissaggio in cimosa.	
R50	Manicotto per membrana impermeabile e isolante. Per applicazione di fissaggio in cimosa.	
R75	Manicotto per isolante.	
FI-R-20	Manicotto per membrana impermeabile e isolante. Per fissaggio in cimosa e fissaggio ad induzione isoweld® .	

Tutte le informazioni sono da considerarsi non vincolanti ed escludono qualunque responsabilità. Tutte le informazioni e i calcoli devono essere controllati da uno specialistaprima di utilizzare il prodotto. Le norme locali devono essere rispettate. Il presente documento è soggetto a revisione e modifica.

Utensili e accessori

Codice prodotto	Descrizione	
IT260-B	Strumento di impostazione automatico per un'installazione veloce ed economica dei fissaggi e dei manicotti. Per l'abbinamento pre-assemblato dei fissaggi BS-4,8, BS3-4,8, BS-S-4,8 e del manicotto RP50.	
ZA¼"-M6-300 ZA¼"-M6-750	Asta porta punta per l'installazione del fissaggio e del manicotto, lunghezza 300 mm e 750 mm	
ZA¼"-M6-EXT	Prolunga asta porta punta, lunghezza 100 mm	
T25-32-M6	Inserto con impronta T25	
T25-32-M6-RING	Inserto con impronta T25 e anello di supporto per mantenere la presa dei manicotti RP48, RP50, RP75 sull'inserto	
ZH-11-RING	Adattatore per mantenere la presa dei manicotti R48, R50, R75 sull'asta porta punta	
ZH-12-RING	Adattatore per mantenere la presa dei manicotti FI-R-20 sull'asta porta punta	
ZA¼"	Portainserto per inserti con albero esagonale	
T25-25-HEX ¼"	Inserto con impronta T25 e albero esagonale	

Raccomandazioni per l'installazione

Procedura operativa	Raccomandazione	
Avvitamento	Avvitatore elettrico • 1000–3000 giri/min • Min. 500 W Strumento a batteria • 1000–3000 giri/min • Min. 18 V • Batteria con min. 2,5 Ah	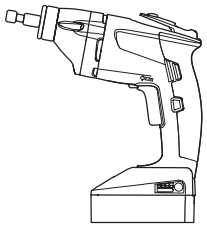

I dati riportati non sono vincolanti e sono soggetti a variazioni. Prima dell'utilizzo dei prodotti, i dati e le informazioni tecniche devono essere verificati da uno specialista e devono essere rispettate le prescrizioni locali. Il presente documento è soggetto a revisione. Con riserva di modifiche tecniche.

BS3-4,8

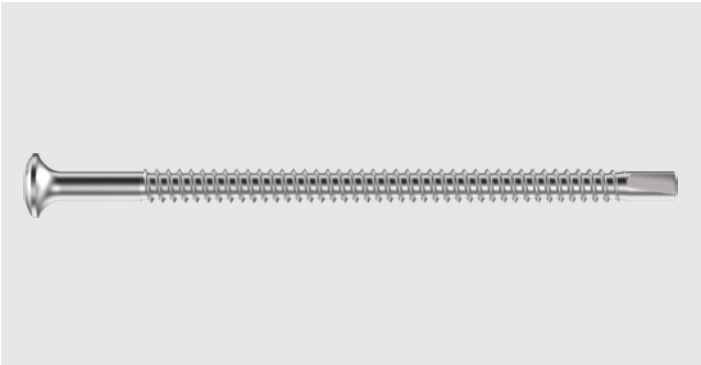

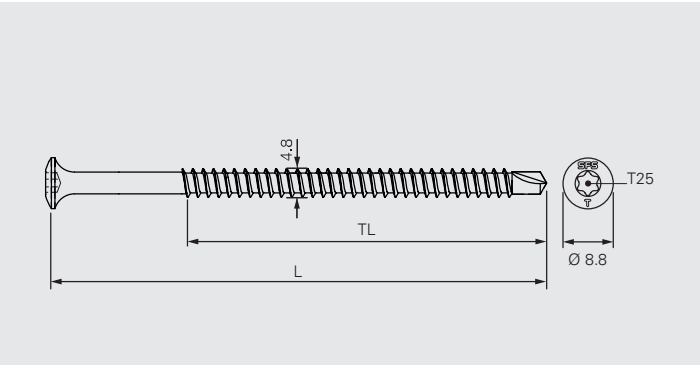

Applicazione

Fissaggio in acciaio al carbonio per membrana impermeabile e isolante su supporto in acciaio spesso.

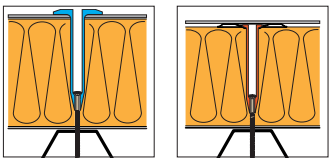

Qualità del materiale di supporto:	S235–S320GD
Spessore del materiale di supporto:	min. 1,0 mm
	max. 2×1,5 mm
Profondità di posa:	min. 20 mm

Informazioni sul prodotto

Materiale:	Acciaio al carbonio temprato
Protezione da corrosione:	Durocoat® Resistenza a 15 cicli del test di Kesternich in conformità a • EAD 030351-00-0402, A2.4 • FM approval standard 4470

Certificazioni/Valutazioni

CE 08
ETA-08/0262

Dichiarazione di prestazione (DoP)

I dati riportati non sono vincolanti e sono soggetti a variazioni. Prima dell'utilizzo dei prodotti, i dati e le informazioni tecniche devono essere verificati da uno specialista e devono essere rispettate le prescrizioni locali. Il presente documento è soggetto a revisione. Con riserva di modifiche tecniche.

Caratteristiche e vantaggi

- Punta ottimizzata per impalcati in acciaio spesso fino a 2×1,5 mm
- Protezione da corrosione di alta qualità, salvaguardia dell'ambiente, senza cromo VI

Gamma di prodotti

Codice prodotto	L mm	TL mm		Q.tà per scatola	N. materiale
BS3-4,8×50	50	45		500	1566517
BS3-4,8×90	90	75		500	1467645

I dati riportati non sono vincolanti e sono soggetti a variazioni. Prima dell'utilizzo dei prodotti, i dati e le informazioni tecniche devono essere verificati da uno specialista e devono essere rispettate le prescrizioni locali. Il presente documento è soggetto a revisione. Con riserva di modifiche tecniche.

Prodotti da abbinare a

Codice prodotto	Descrizione	
FI-P-6,8	Placchette di distribuzione per membrane impermeabili in PVC, TPO e EPDM. Per applicazione di fissaggio ad induzione isoweld®.	
RP48	Manicotto a 3 punte per membrana impermeabile e Isolante in abbinamento ai fissaggi BS-4,8, BS3-4,8 e BS-S-4,8. Per applicazione di fissaggio in cimosa.	
RP50	Manicotto per membrana impermeabile eisolante in abbinamento ai fissaggi BS-4,8, BS3-4,8 e BS-S-4,8. Per applicazione di fissaggio in cimosa. Per l'uso con gli strumenti di impostazione IT260, IT260-B.	
RP75	Manicotto per isolante in abbinamento ai fissaggi BS-4,8, BS3-4,8 e BS-S-4,8.	
R48	Manicotto a 3 punte per membrana impermeabile e isolante. Per applicazione di fissaggio in cimosa.	
R50	Manicotto per membrana impermeabile e isolante. Per applicazione di fissaggio in cimosa.	
R75	Manicotto per isolante.	
FI-R-20	Manicotto per membrana impermeabile e isolante. Per fissaggio in cimosa e fissaggio ad induzione isoweld®.	

I dati riportati non sono vincolanti e sono soggetti a variazioni. Prima dell'utilizzo dei prodotti, i dati e le informazioni tecniche devono essere verificati da uno specialista e devono essere rispettate le prescrizioni locali. Il presente documento è soggetto a revisione. Con riserva di modifiche tecniche.

Strumenti e accessori

Codice prodotto	Descrizione	
IT260-B	Strumento di impostazione automatico per un'installazione veloce ed economica dei fissaggi e dei manicotti. Per l'abbinamento pre-assemblato dei fissaggi BS-4,8, BS3-4,8, BS-S-4,8 e del manicotto RP50.	
ZA¼"-M6-300 ZA¼"-M6-750	Asta porta punta per l'installazione del fissaggio e del manicotto, lunghezza 300 mm e 750 mm	
ZA¼"-M6-EXT	Prolunga asta porta punta, lunghezza 100 mm	
T25-32-M6	Inserto con impronta T25	
T25-32-M6-RING	Inserto con impronta T25 e anello di supporto per mantenere la presa dei manicotti RP48, RP50, RP75 sull'inserto	
ZH-11-RING	Adattatore per mantenere la presa dei manicotti R48, R50, R75 sull'asta porta punta	
ZH-12-RING	Adattatore per mantenere la presa dei manicotti FI-R-20 sull'asta porta punta	
ZA¼"	Portainserto per inserti con albero esagonale	
T25-25-HEX ¼"	Inserto con impronta T25 e albero esagonale	

Raccomandazioni per l'installazione

Procedura operativa	Raccomandazione	
Avvitamento	Avvitatore elettrico • 1000–3000 giri/min • Min. 500 W Strumento a batteria • 1000–3000 giri/min • Min. 18 V • Batteria con min. 2,5 Ah	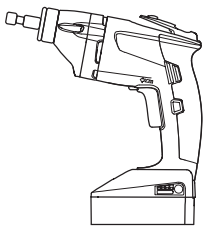

I dati riportati non sono vincolanti e sono soggetti a variazioni. Prima dell'utilizzo dei prodotti, i dati e le informazioni tecniche devono essere verificati da uno specialista e devono essere rispettate le prescrizioni locali. Il presente documento è soggetto a revisione. Con riserva di modifiche tecniche.

BS-6,1

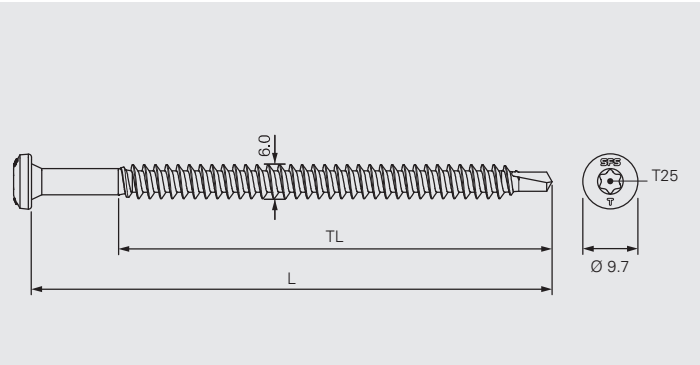

Applicazione 1

Fissaggio in acciaio al carbonio per membrana impermeabile e isolante su supporto in acciaio.

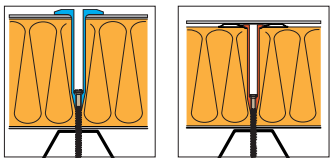

Qualità del materiale di supporto:	S235–S320GD
Spessore del materiale di supporto:	min. 0,5 mm
	max. 2×1,25 mm o 1×2,0 mm
Profondità di posa:	min. 20 mm

Applicazione 2

Fissaggio in acciaio al carbonio per membrana impermeabile e isolante su legno e pannelli in legno

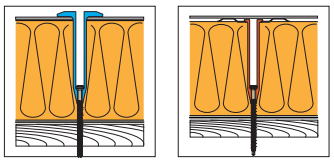

Spessore del materiale di supporto:	min. 18 mm
Profondità di posa:	min. 30 mm

Informazioni sul prodotto

Materiale:	Acciaio al carbonio temprato
Protezione da corrosione:	Durocoat® Resistenza a 15 cicli del test di Kesternich in conformità a • EAD 030351-00-0402, A2.4 • FM approval standard 4470

Certificazioni/Valutazioni

CE 08
ETA-08/0262

FM APPROVED

TEKNISK GODKJENNING TG 2137 SINTEF Certification

Dichiarazione di prestazione (DoP)

I dati riportati non sono vincolanti e sono soggetti a variazioni. Prima dell'utilizzo dei prodotti, i dati e le informazioni tecniche devono essere verificati da uno specialista e devono essere rispettate le prescrizioni locali. Il presente documento è soggetto a revisione. Con riserva di modifiche tecniche.

Caratteristiche e vantaggi

- Installazione veloce e facile grazie alla punta ottimizzata
- Valori di estrazione elevati in impalcati in acciaio sottili, grazie al filetto asimmetrico, largo 6,1 mm
- Protezione da corrosione di alta qualità, salvaguardia dell'ambiente, senza cromo VI
- Approvazione FM con alte valutazioni

Gamma di prodotti

Codice prodotto	L mm	TL mm		Q.tà per scatola	N. materiale
BS-6,1×35	35	32		500	1358516
BS-6,1×50	50	47		250	1352561
BS-6,1×60	60	57		500	1352560
BS-6,1×70	70	67		250	1352562
BS-6,1×80	80	75		250	1352563
BS-6,1×90	90	75		250	1352564
BS-6,1×100	100	75		250	1352565
BS-6,1×120	120	75		250	1351286
BS-6,1×140	140	75		250	1352566
BS-6,1×160	160	75		250	1352567
BS-6,1×180	180	75		250	1352576
BS-6,1×200	200	75		250	1352578
BS-6,1×220	220	75		250	1352579
BS-6,1×240	240	75		250	1352580
BS-6,1×260	260	75		250	1352581
BS-6,1×280	280	75		250	1352582
BS-6,1×300	300	75		250	1352583

I dati riportati non sono vincolanti e sono soggetti a variazioni. Prima dell'utilizzo dei prodotti, i dati e le informazioni tecniche devono essere verificati da uno specialista e devono essere rispettate le prescrizioni locali. Il presente documento è soggetto a revisione. Con riserva di modifiche tecniche.

Prodotti da abbinare

Codice prodotto	Descrizione	
FI-P-6,8	Placchette di distribuzione carico per membrane impermeabili in PVC, TPO e EPDM. Per applicazione di fissaggio a induzione isoweld®.	
R48	Manicotto a 3 punte per membrana impermeabile e isolante. Per applicazione di fissaggio in cimosa.	
R50	Manicotto per membrana impermeabile e isolante. Per applicazione di fissaggio in cimosa.	
R75	Manicotto per isolante.	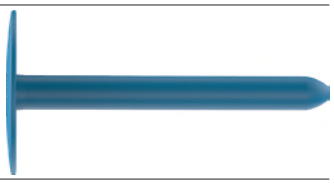
FI-R-20	Manicotto per membrana impermeabile e isolante. Per fissaggio in cimosa e fissaggio ad induzione isoweld® .	

I dati riportati non sono vincolanti e sono soggetti a variazioni. Prima dell'utilizzo dei prodotti, i dati e le informazioni tecniche devono essere verificati da uno specialista e devono essere rispettate le prescrizioni locali. Il presente documento è soggetto a revisione. Con riserva di modifiche tecniche.

Utensili e accessori

Codice prodotto	Descrizione	
ZA¼"-M6-300 ZA¼"-M6-750	Asta porta punta per l'installazione del fissaggio e del manicotto, lunghezza 300 mm e 750 mm	
ZA¼"-M6-EXT	Prolunga asta porta punta, lunghezza 100 mm	
T25-32-M6	Inserto con impronta T25	
ZH-11-RING	Adattatore per mantenere la presa dei manicotti R48, R50, R75 sull'asta porta punta	
ZH-12-RING	Adattatore per mantenere la presa dei manicotti FI-R-20 sull'asta porta punta	
ZA¼"	Portainserto per inserti con albero esagonale	
T25-25-HEX ¼"	Inserto con impronta T25 e albero esagonale	

Raccomandazioni per l'installazione

Procedura operativa	Raccomandazione	
Avvitamento	Avvitatore elettrico • 1000–3000 giri/min • Min. 500 W Strumento a batteria • 1000–3000 giri/min • Min. 18 V • Batteria con min. 2,5 Ah	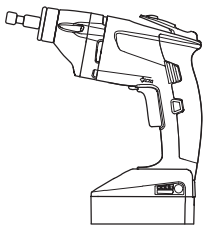

I dati riportati non sono vincolanti e sono soggetti a variazioni. Prima dell'utilizzo dei prodotti, i dati e le informazioni tecniche devono essere verificati da uno specialista e devono essere rispettate le prescrizioni locali. Il presente documento è soggetto a revisione. Con riserva di modifiche tecniche.

BS-S-6,1

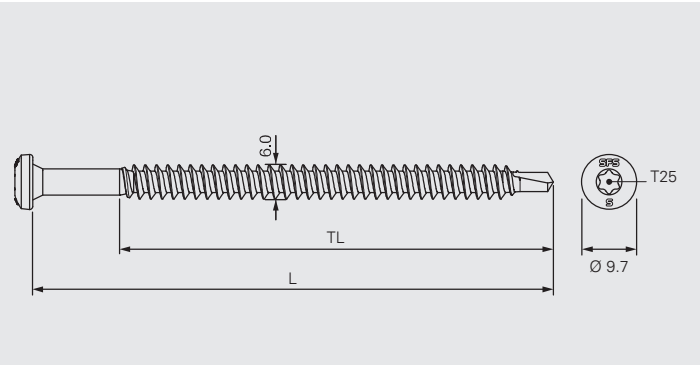

Applicazione 1

Fissaggio in acciaio inossidabile per membrana impermeabile e isolante su supporto in acciaio. Per applicazioni con requisiti più elevati, ad es. umidità relativa alta, condizioni o atmosfere aggressive chimiche (ad es. ambienti costieri). Per ristrutturazioni con condizioni non note della stratigrafia esistente o stratigrafia con strati abrasivi che possono danneggiare la protezione da corrosione. Se è richiesta l'estensione della durata di vita di progetto e/o della garanzia.

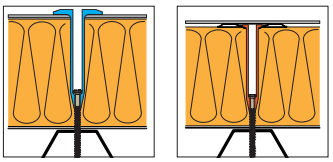

Qualità del materiale di supporto:	S235–S320GD
Spessore del materiale di supporto:	min. 0,5 mm
	max. 2×1,0 mm
Profondità di posa:	min. 20 mm

Applicazione 2

Fissaggio in acciaio inossidabile per membrana impermeabile e isolante su legno e pannelli in legno. Per applicazioni con requisiti maggiori, ad es. elevata umidità relativa, condizioni o atmosfere aggressive chimiche (ad es. ambienti costieri). Per ristrutturazioni con condizioni non note del build-up esistente o build-up con strati abrasivi che possono danneggiare la protezione da corrosione. Se è richiesta l'estensione della durata di vita di progetto e/o della garanzia.

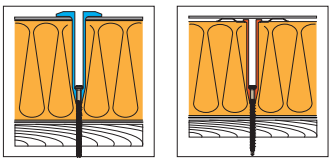

Spessore del materiale di supporto:	min. 18 mm
Profondità di posa:	min. 30 mm

Informazioni sul prodotto

Materiale:	Acciaio inossidabile austenitico, standard europeo 1.4401, grado A4, AISI 316
	Punta lunghezza 13 mm: Acciaio al carbonio temprato, zincato

Certificazioni/Valutazioni

CE 08

ETA-08/0262

Dichiarazione di prestazione (DoP)

I dati riportati non sono vincolanti e sono soggetti a variazioni. Prima dell'utilizzo dei prodotti, i dati e le informazioni tecniche devono essere verificati da uno specialista e devono essere rispettate le prescrizioni locali. Il presente documento è soggetto a revisione. Con riserva di modifiche tecniche.

Caratteristiche e vantaggi

- Acciaio inossidabile qualità A4, 1.4401, AISI 316
- Installazione veloce e facile grazie alla punta ottimizzata
- Valori di estrazione elevati in supporti in acciaio sottili, a causa del filetto asimmetrico, largo 6,1 mm
- Salvaguardia dell'ambiente, senza cromo VI

Gamma di prodotti

Codice prodotto	L mm	TL mm		Q.tà per scatola	N. materiale
BS-S-6,1×60	60	55		250	1366217
BS-S-6,1×80	80	75		250	1366220
BS-S-6,1×100	100	75		100	1366231

I dati riportati non sono vincolanti e sono soggetti a variazioni. Prima dell'utilizzo dei prodotti, i dati e le informazioni tecniche devono essere verificati da uno specialista e devono essere rispettate le prescrizioni locali. Il presente documento è soggetto a revisione. Con riserva di modifiche tecniche.

Prodotti da abbinare

Codice prodotto	Descrizione	
FI-P-6,8	Placchette di distribuzione carico per membrane impermeabili in PVC, TPO e EPDM. Per applicazione di fissaggio ad induzione isoweld®.	
R48	Manicotto a 3 punte per membrana impermeabile e isolante. Per applicazione di fissaggio in cimosa.	
R50	Manicotto per membrana impermeabile e isolante. Per applicazione di fissaggio in cimosa.	
R75	Manicotto per isolante.	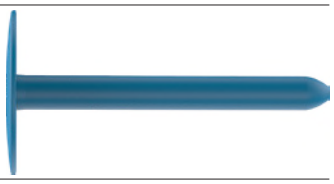
FI-R-20	Manicotto per membrana impermeabile e isolante. Per fissaggio in cimosa e fissaggio ad induzione isoweld® .	

I dati riportati non sono vincolanti e sono soggetti a variazioni. Prima dell'utilizzo dei prodotti, i dati e le informazioni tecniche devono essere verificati da uno specialista e devono essere rispettate le prescrizioni locali. Il presente documento è soggetto a revisione. Con riserva di modifiche tecniche.

Strumenti e accessori

Codice prodotto	Descrizione	
ZA¼"-M6-300 ZA¼"-M6-750	Asta porta punta per l'installazione del fissaggio e del manicotto, lunghezza 300 mm e 750 mm	
ZA¼"-M6-EXT	Prolunga asta porta punta, lunghezza 100 mm	
T25-32-M6	Inserto con impronta T25	
ZH-11-RING	Adattatore per mantenere la presa dei manicotti R48, R50, R75 sull'asta porta punta	
ZH-12-RING	Adattatore per mantenere la presa dei manicotti FI-R-20 sull'asta porta punta	
ZA¼"	Portainserto per inserti con albero esagonale	
T25-25-HEX ¼"	Inserto con impronta T25 e albero esagonale	

Raccomandazioni per l'installazione

Procedura operativa	Raccomandazione	
Avvitamento	Avvitatore elettrico • 1000–3000 giri/min • Min. 500 W Utensile a batteria • 1000–3000 giri/min • Min. 18 V • Batteria con min. 2,5 Ah	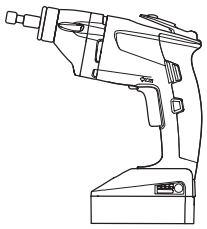

I dati riportati non sono vincolanti e sono soggetti a variazioni. Prima dell'utilizzo dei prodotti, i dati e le informazioni tecniche devono essere verificati da uno specialista e devono essere rispettate le prescrizioni locali. Il presente documento è soggetto a revisione. Con riserva di modifiche tecniche.

BSA-N-4,8

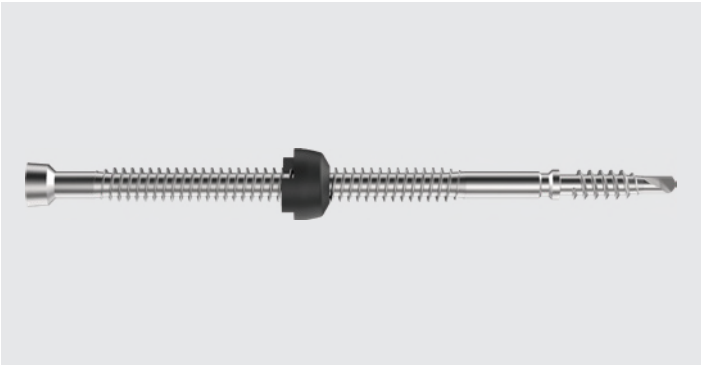

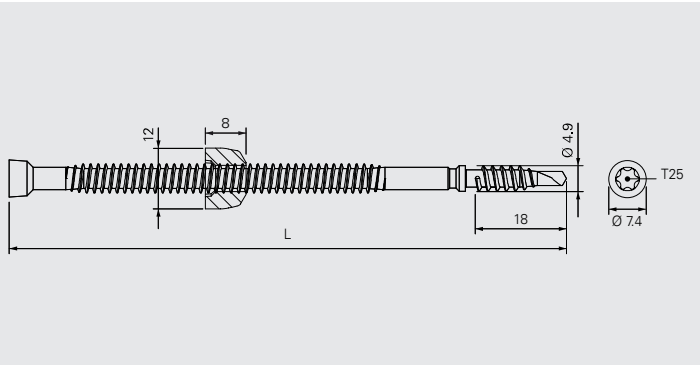

Applicazione

Fissaggio in acciaio al carbonio regolabile per membrana impermeabile e isolante rastremata da abbinare al manicotto FI-R-20 su impalcato in acciaio, con funzione telescopica.
Pre-assemblato con dado in plastica.

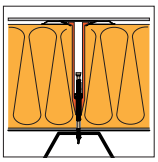

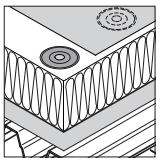

Qualità del materiale di supporto:	S235-S320GD
Spessore del materiale di supporto:	min. 0,6 mm
	max. 2×1,25 mm o 1×2,0 mm
Profondità di posa:	20 mm (fisso)

Informazioni sul prodotto

Materiale:	Acciaio al carbonio temprato
Protezione da corrosione:	Durocoat® Resistenza a 15 cicli del test di Kesternich in conformità a • EAD 030351-00-0402, A2.4 • FM approval standard 4470

Certificazioni/Valutazioni

CE 08
ETA-08/0262

Dichiarazione di prestazione (DoP)

I dati riportati non sono vincolanti e sono soggetti a variazioni. Prima dell'utilizzo dei prodotti, i dati e le informazioni tecniche devono essere verificati da uno specialista e devono essere rispettate le prescrizioni locali. Il presente documento è soggetto a revisione. Con riserva di modifiche tecniche.

Caratteristiche e vantaggi

- Sistema di fissaggio regolabile per isolante pendenzato con funzione telescopica
- È richiesto l'abbinamento di un numero inferiore di prodotti
- Profondità di posa fissa 20 mm
- Protezione da corrosione di alta qualità, salvaguardia dell'ambiente, senza cromo VI

Gamma di prodotti
Fissaggi mobili, incl. dado in plastica

Codice prodotto	L mm		Q.tà per scatola	N. materiale
BSA-N-4,8×110	110		500	1621138
BSA-N-4,8×160	160		250	1621159

Abbinamento pre-assemblato manicotto-fissaggio, fissaggio incl. dado in plastica

Codice prodotto	Spessore serrabile CL min. mm	max. mm		Q.tà per scatola	N. materiale
FI-R-20×70/BSA-N-4,8×110	100	120		250	1621140
FI-R-20×100/BSA-N-4,8×110	120	150		250	1621172
FI-R-20×130/BSA-N-4,8×110	150	180		250	1621173
FI-R-20×130/BSA-N-4,8×160	160	230		250	1621174
FI-R-20×160/BSA-N-4,8×160	180	260		250	1621175
FI-R-20×190/BSA-N-4,8×160	210	290		250	1621176
FI-R-20×230/BSA-N-4,8×160	250	330		250	1621177
FI-R-20×300/BSA-N-4,8×160	320	400		250	1621178
FI-R-20×350/BSA-N-4,8×160	370	450		250	1621180
FI-R-20×400/BSA-N-4,8×160	420	500		250	1621181

I dati riportati non sono vincolanti e sono soggetti a variazioni. Prima dell'utilizzo dei prodotti, i dati e le informazioni tecniche devono essere verificati da uno specialista e devono essere rispettate le prescrizioni locali. Il presente documento è soggetto a revisione. Con riserva di modifiche tecniche.

Prodotti da abbinare

Codice prodotto	Descrizione	
FI-R-20	Manicotto per membrana impermeabile e isolante. Per fissaggio in cimosa e fissaggio ad induzione iso-weld® .	

Strumenti e accessori

Codice prodotto	Descrizione	
BSA500	Utensile di installazione per sistema a fissaggio regolabile con fissaggio BSA-N-4,8 e manicotto FI-R-20.	

Raccomandazioni per l'installazione

Procedura operativa	Raccomandazione	
Avvitamento	Avvitatore elettrico • 1000–3000 giri/min • Min. 500 W Utensile a batteria • 1000–3000 giri/min • Min. 18 V • Batteria con min. 2,5 Ah	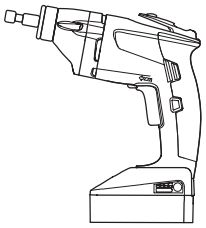

I dati riportati non sono vincolanti e sono soggetti a variazioni. Prima dell'utilizzo dei prodotti, i dati e le informazioni tecniche devono essere verificati da uno specialista e devono essere rispettate le prescrizioni locali. Il presente documento è soggetto a revisione. Con riserva di modifiche tecniche.