Istruzioni di montaggio e regolazione
CIR-03

Fitting and adjustment instructions
CIR-03

Montage- und Verstellanleitung
CIR-03

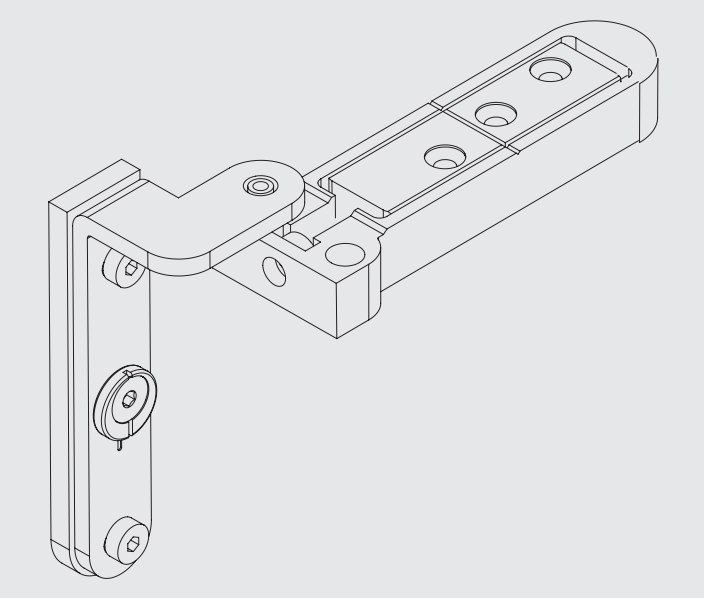

1. Schema di fresatura / Milling scheme / Fräsbild

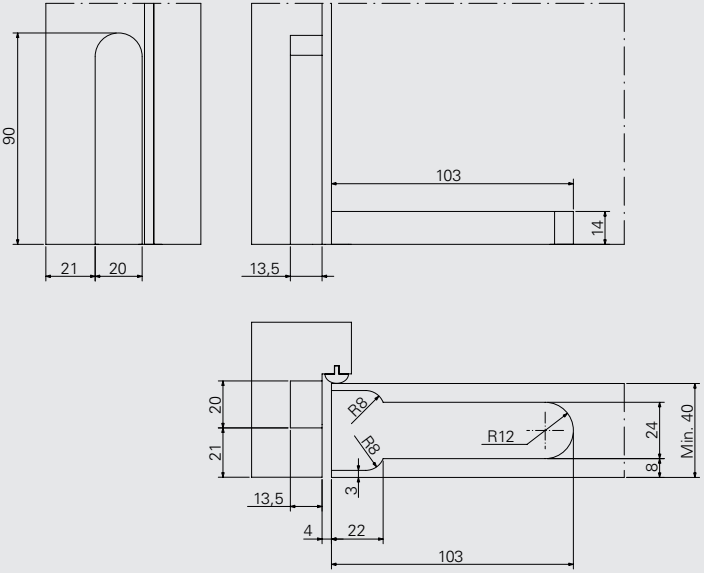

3. Montaggio parte anta / Sash part fitting / Montage Flügelteil

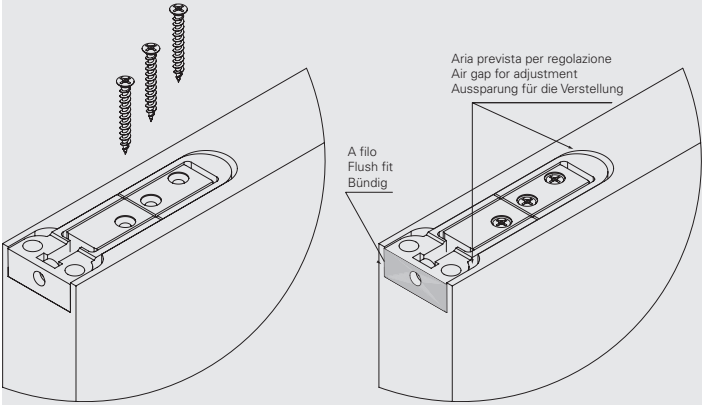

3. Montaggio parte telaio / Frame part fitting / Montage Rahmenteil

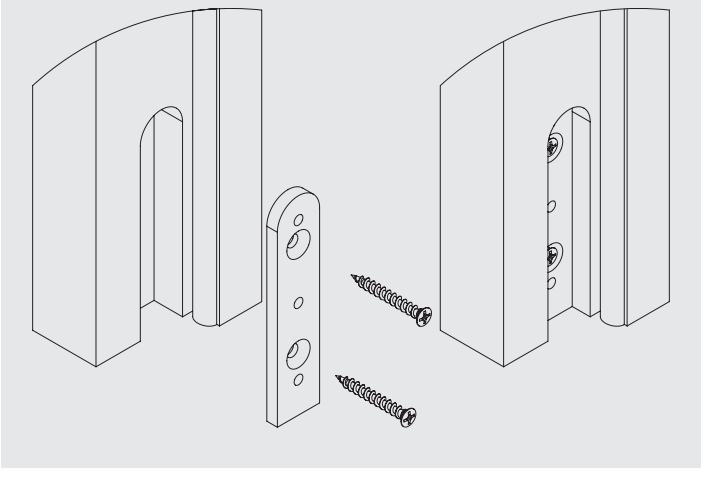

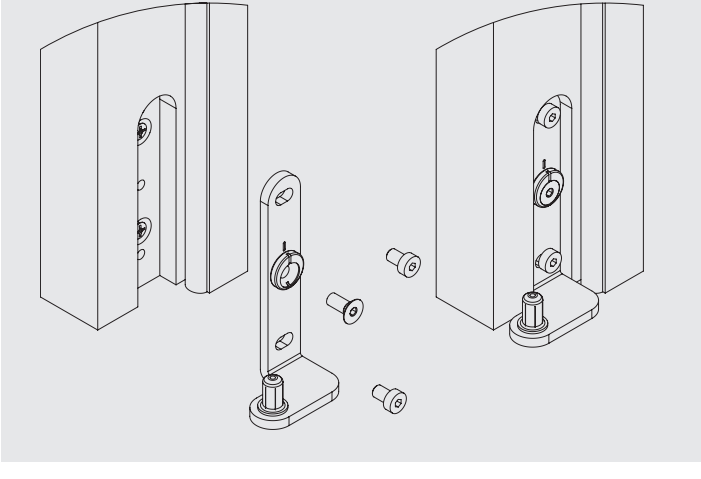

5. Inserimento parte inferiore nel telaio / Insert sash part on bottom frame part / Unterteil in Rahmen einführen

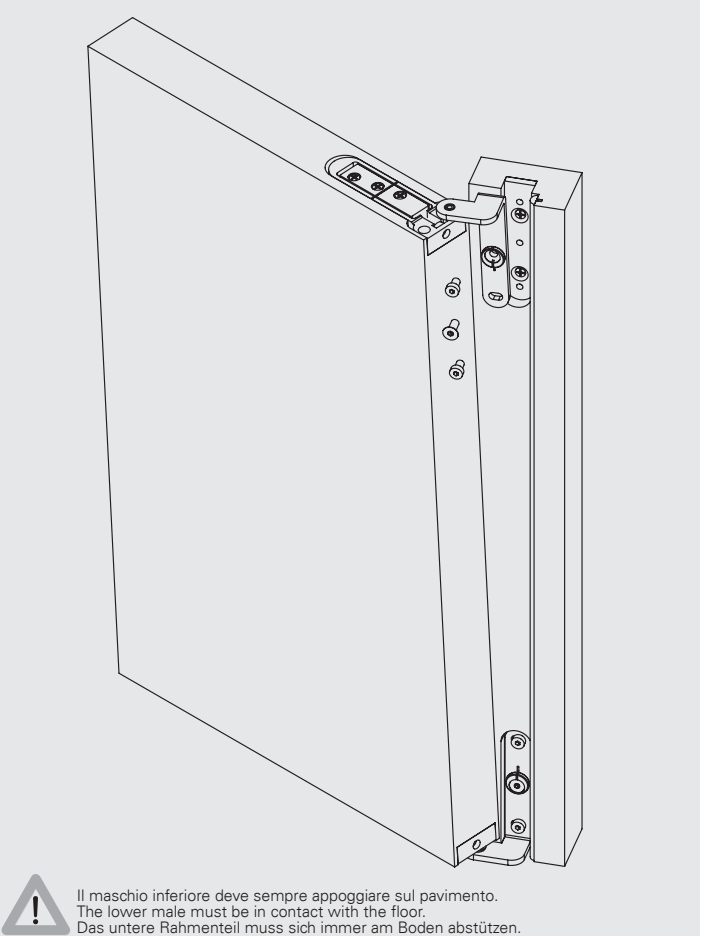

8. Regolazione in profondità: allentare le viti ⓐ e ⓑ e agire sull'eccentrico ⓒ / Gasket pressure adjustment: Loosen the screws ⓐ and ⓑ and turn the eccentric ⓒ to adjust the gasket pressure / Tiefenverstellung: Schrauben ⓐ und ⓑ lösen: durch drehen am Excenter ⓒ kann der Anpressdruck verstellt werden

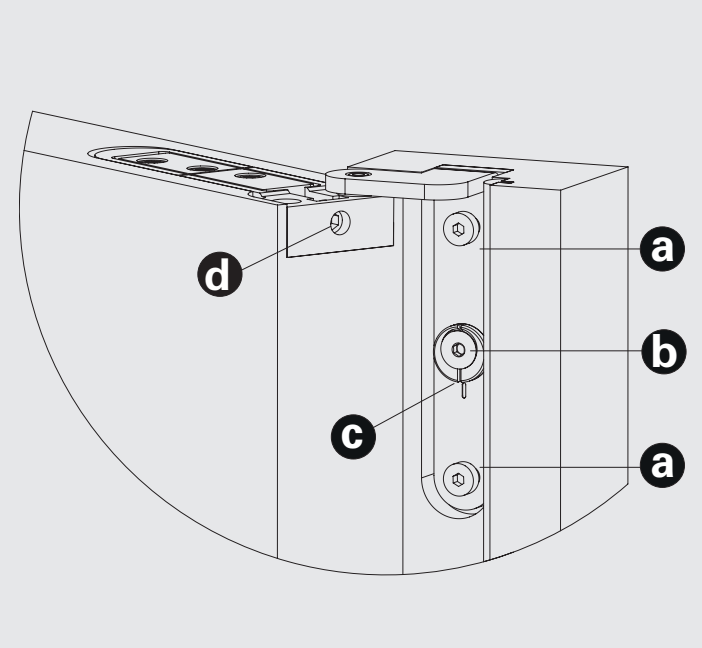

8. Regolazione laterale: agire sulla vite ⓓ / Horizontal adjustment: Turn screw ⓓ /Tiefenverstellung: Drehen an der Schraube ⓓ

7. Inserire i cappucci / Fit the cover caps / Abdeckkappen aufsetzen

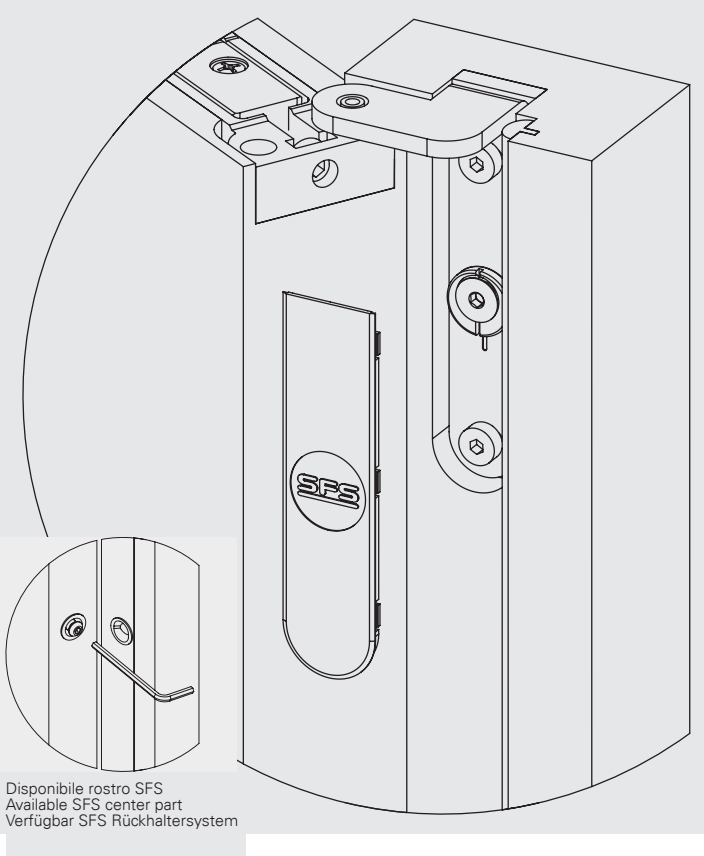

Disponibile rostro SFS
Available SFS center part
Verfügbar SFS Rückhaltersystem

SFS intec S.r.l.
Division Construction
Via Castelfranco Veneto, 71
IT-33170 Pordenone

it.info@sfs.com
it.sfs.com

© SFS, 2019
HT 18.00.05 i_IT_C_01-2019, Technical changes reserved