Sistema chiudiporta per porte a filo

Self-closing system for flush-fit doors

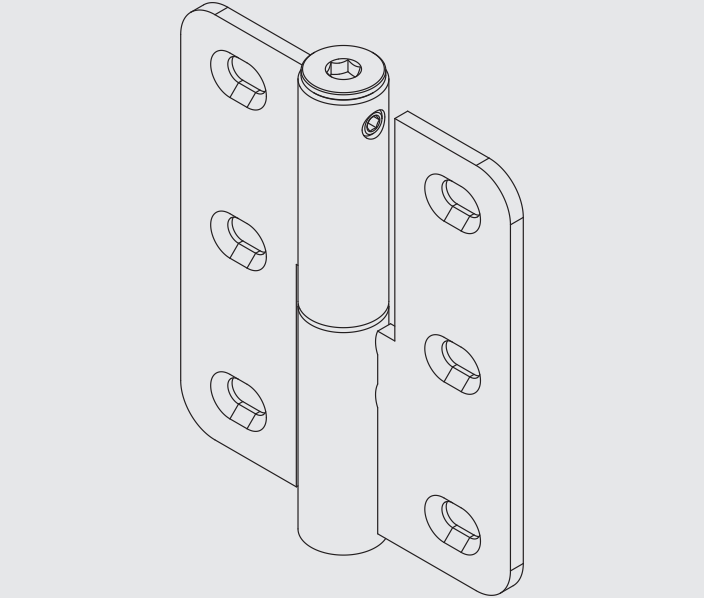

Applicazione dispositivo chiudiporta

Self closing mechanism fitting

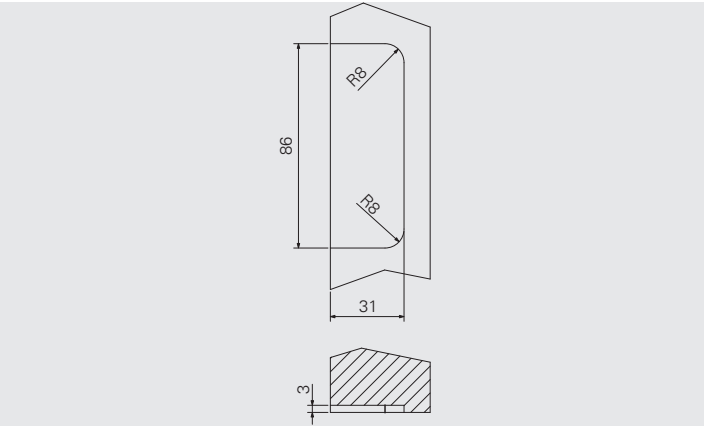

Montare le cerniere portanti nei punti 1 e 3 oppure 1, 3 e 4

Fasten the loadbearing hinges in positions 1 and 3 or in 1, 3 and 4

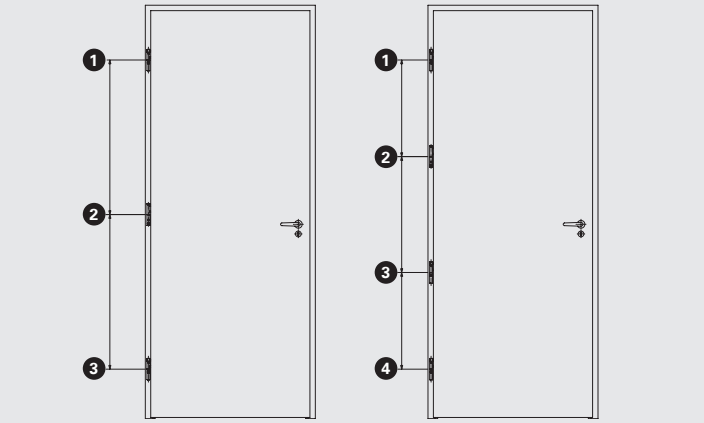

Applicazione dispositivo chiudiporta
Self closing mechanism fitting

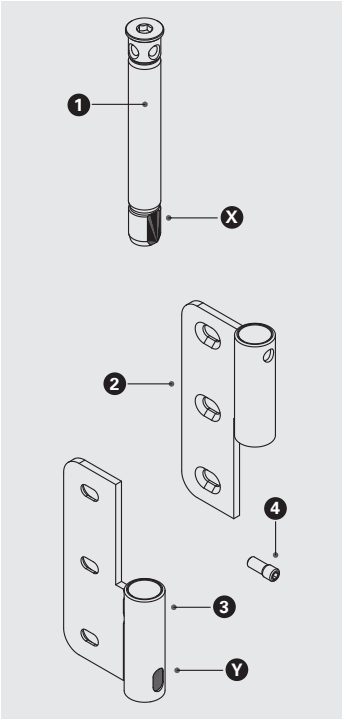

Il dispositivo destro ha un segno distintivo sul particolare 1
The right device has a distinctive sign on the particular 1

- Fissare il corpo 3 nel telaio.
- Fissare il corpo 2 nell'anta e allinearlo al corpo 3.
  Raccomandiamo di ingrassare il foro del corpo 3 prima di inserire il particolare 1
- Allineare la superficie X alla superficie Y.
- Inserire a fondo il particolare 1 all'interno del corpo 2 e 3.
- Avvitare il grano 4.

- Fitpart 3 onto the frame.
- Fit part 2 onto the sash and align it to part 3.
  We reccommend to lubricate the hole of part 3 before inserting part 1
- Line up surface X to surface Y.
- Insert part 1 fully through parts 2 and 3.
- Tighten grub screw 4.

Regolazione in altezza della porta
Se fosse necessario regolare in altezza la porta, si raccomanda di rimuovere il grano 4 prima di eseguire la regolazione.
Terminata la regolazione avvitare nuovamente il grano 4.

Height Adjustment
Should you require to adjust the door in height, remove grub screw 4 before proceeding.
Once finished re-insert the grub screw 4 and tighten.

Regolazione della forza di chiusura

Adjustment of the self-closing mechanism

NON utilizzare avvitatori elettrici/ pneumatici!

La forza minima di chiusura è stata prevista con c.a. 1/4 di giro.
Per aumentare la forza di chiusura togliere il grano ❹ e:
Ruotare il particolare ❶ al massimo 1/2 giro
• in senso orario per dispositivo sinistro
• in senso antiorario per dispositivo destro
Spingere il particolare ❶ per allineare il foro filettato al foro del corpo ❷
Raccomandiamo di non superare 1 giro di precarico.
Nel caso in cui non si riuscisse a raggiungere la forza di chiusura desiderata si consiglia di installare un chiudiporta aggiuntivo

DO NOT use electric/pneumatic screwdrivers!
The minimum closing tension can be achieved with a 1/4 turn.
To increase the closing tension remove grub screw ❹, and proceed as follows:
Rotate the particular ❶ max. 1/2 turn
• clockwise for left hand opening mechanism.
• anticlockwise for right hand opening mechanism.
Press particular ❶ to align the threaded hole to the hole of part ❷.
We recommend not to exceed 1 full turn.
Should you not reach the desired closing tension, it is suggested to install a further self-closing mechanism.

Procedere con l'eventuale regolazione delle cerniere

If necessary adjust the hinges

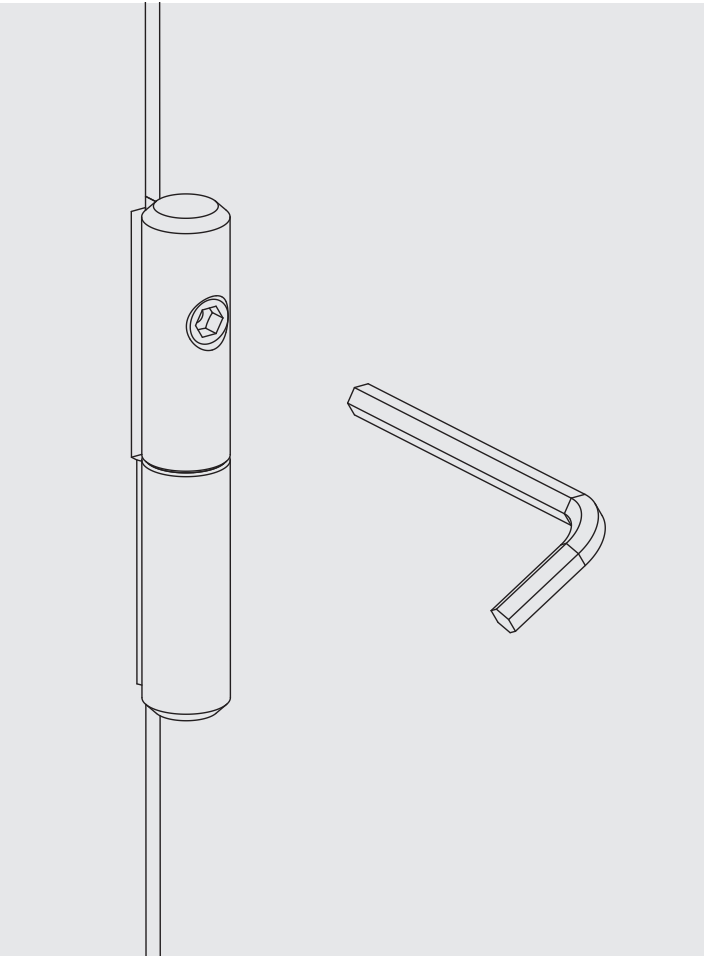

SFS intec S.r.l.
Division Construction
Via Castelfranco Veneto, 71
IT-33170 Pordenone

it.info@sfs.com
it.sfs.com

© SFS, 2019
900 121 i_MO_IT_C_04-2019, Technical changes reserved