Applicazione guarnizione
Gasket application
Dichtung anbringen

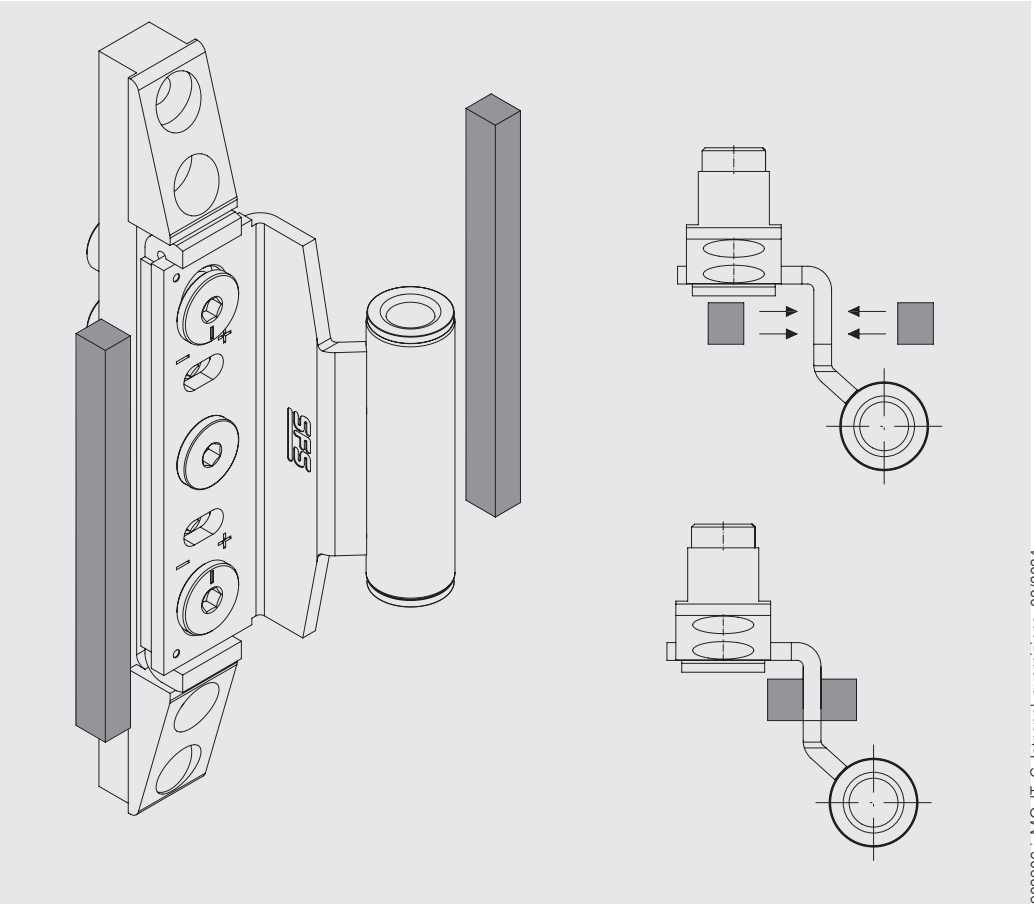

902906 i_MO_IT_C_Istr.appl_guarnizione_02/2024

SFS Group Italy S.r.l
it.sfs.com