SFS

J-Tec

Cerniera a scomparsa per profili in alluminio, acciaio e legno. Design unico, stabile, veloce da installare.

3D

Design, personalizzazione e portata, con tempi di installazione estremamente ridotti.

Adattabile al brand del cliente, fornita su richiesta con elementi di fissaggio e piani di fresatura.

J -Tec 3D è una cerniera in lega di Zinco nata per dare soluzione alle esigenze del design moderno in termini di applicazione, portata e durata.

Una soluzione ideale per produttori di porte e finestre con pesi fino a 120 kg e 110° di apertura, che cercano velocità di installazione e regolazione in 3 dimensioni.

Grazie all'utilizzo di un resistente braccio a leva singola in lega di Zinco, frutto della significativa esperienza SFS, J-Tec 3D permette un'efficace distribuzione dei carichi della porta o della finestra e una conseguente naturale durata.

L'ideale per porte e finestre, in contesti di design

Il particolare ed affidabile cinematismo, tipico di tutte le cerniere SFS, mantiene in asse le porte e le finestre, assicurando un contatto ottimale, visivamente perfetto e fedele alle pretese del design moderno.

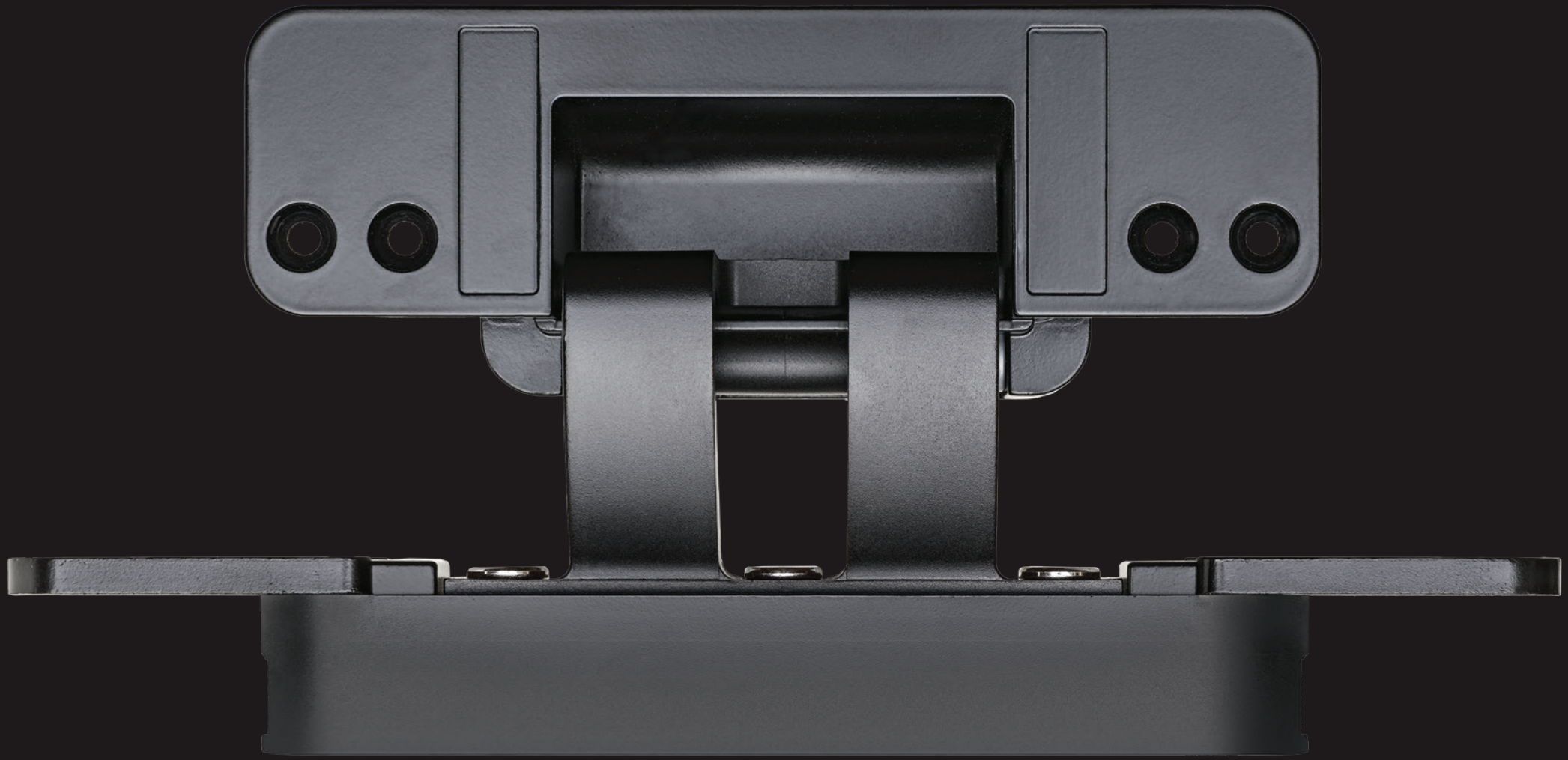

Infinite finiture ne consentono l'impiego in ogni contesto.

J-Tec è già assemblata, regolabile 3D, fornita su richiesta anche con piani di fresatura.

Versatilità, affidabilità design, sono la migliore risposta di J-Tec 3D alle necessità dei serramentisti moderni, anche in termini di risposta alle principali certificazioni europee, al superamento dei rigidi test di durata SFS ed alla irrinunciabile resistenza alla corrosione.

La facilità di regolazione meccanica della pressione della guarnizione, dell'altezza e dell'orizzontalità, avviene grazie un unico operatore ed una semplice chiave a brugola da 4 mm.

Design unico, stabile, veloce da installare e regolare

J-Tec 3D è la migliore risposta alla riduzione dei tempi e dei costi di installazione perché fornita già assemblata e studiata per essere regolata in modo semplice e veloce.

J-Tec può essere a richiesta accompagnata da elementi di fissaggio SFS, rivetti specifici piani di fresatura, che facilitano le operazioni di installazione.

Descrizione del prodotto

J-Tec 3D

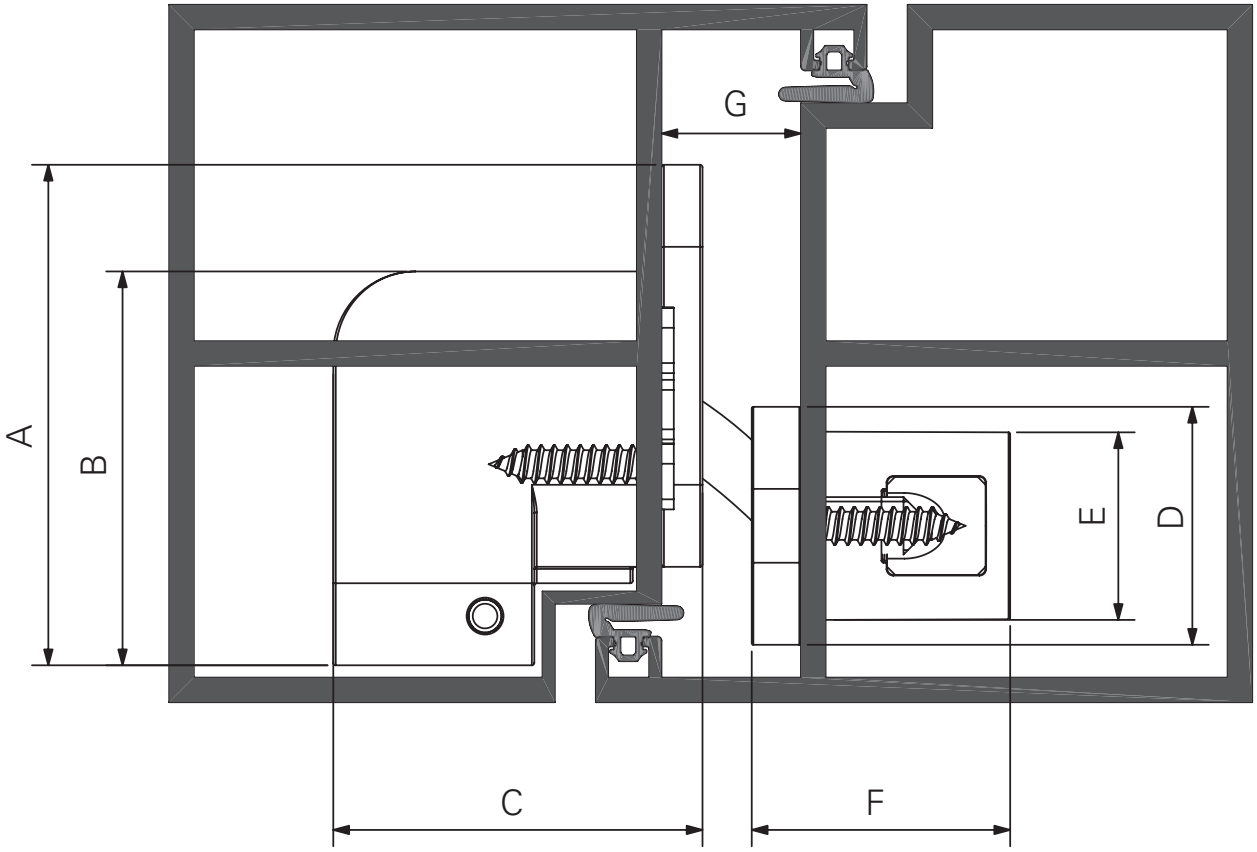

Rif.	J-Tec 3D
A	61*
B	48*
C	45*
D	29
E	23
F	32
G	17*

Altezza cerniera lato telaio 170mm

Altezza cerniera lato anta 250mm

Le misure con * sono customizzabili

Le misure D, E, F della parte anta, sono attualmente fisse

Portata	J-Tec 3D
2 cerniere	120 kg

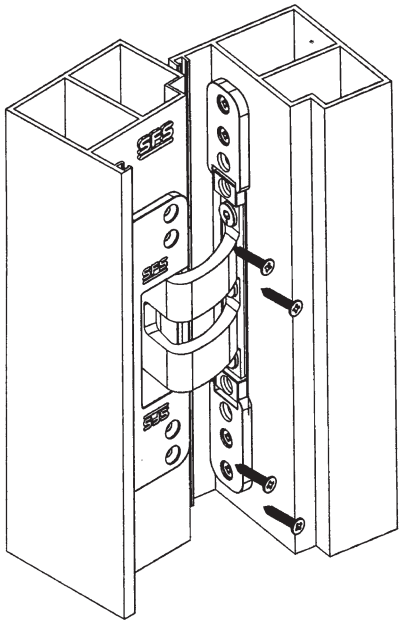

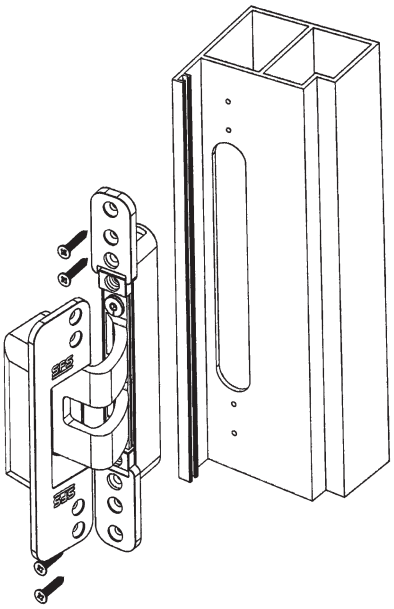

1793361	J-Tec 3D	Prototipo nero	1 pz.

L’apertura anta indicato a 110° potrebbe variare in base al profilo del cliente

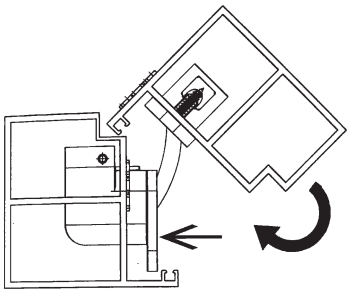

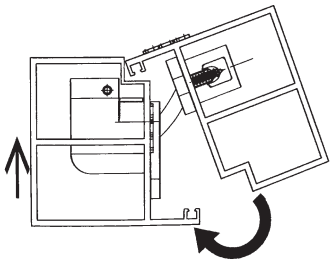

SFS Group Italy S.r.l
Division Construction
via Castelfranco Veneto 71
33170 Pordenone

it.info@sfs.com
it.sfs.com

© SFS I dati riportati non sono vincolanti e sono soggetti a variazioni. Prima dell'utilizzo dei prodotti, i dati e le informazioni tecniche devono essere verificati da uno specialista e devono essere rispettate le prescrizioni locali. Il presente documento è soggetto a revisione. Con riserva di modifiche tecniche. Cod. 900 179
i_MO_IT_C V.1 09/2023